PROVINCIA
DI PARMA

UFFICIO EDILIZIA SCOLASTICA

DECRETO PRESIDENZIALE

n. 18 del 28/01/2022

Oggetto: SERVIZIO EDILIZIA SCOLASTICA: LAVORI DI "MIGLIORAMENTO SISMICO/MESSA IN SICUREZZA LICEO ROMAGNOSI": APPROVAZIONE PROGETTO DI FATTIBILITA' TECNICO ECONOMICA

IL PRESIDENTE

Preso atto:

che con Decreto Presidenziale n.198 del 04/08/2021 è stato adottato il Documento Unico di Programmazione (DUP) – 2022-2024;

che con Decreto presidenziale n. 237 del 21/10/2021 è stato adottato il "Programma Triennale dei Lavori Pubblici 2022/2024 e l'elenco annuale dei lavori 2022";

che con Decreto Presidenziale n. 277 del 03/12/2021, inerente la nota di aggiornamento al D.U.P. è stato adottato il Documento unico di programmazione 2022 - 2024, da presentare al Consiglio Provinciale per l'approvazione unitamente allo schema di bilancio di previsione 2022 - 2024;

che con Decreto Presidenziale n. 278 del 03/12/2021 è stata approvata la proposta di Bilancio di Previsione 2022 – 2024, ai sensi dell'art. 174 del TUEL, secondo gli schemi previsti dal decreto legislativo n. 118 del 2011;

che con Delibera di Consiglio n. 5 del 17/01/2022 è stato approvato il Documento unico di programmazione 2022 – 2024, lo schema di Bilancio di Previsione 2022 – 2024 ed i relativi allegati;

Visto l'avviso pubblico per la concessione di contributi in favore di Enti Locali per la progettazione di interventi per la messa in sicurezza degli edifici scolastici prot. 6988 del 6/3/2019 pubblicato dal Ministero dell'Istruzione, dell'Università e della Ricerca;

Preso atto che:

copia informatica per consultazione

l'amministrazione Provinciale ha ottenuto un finanziamento di € 80.000,00 per la "messa in sicurezza in sicurezza del Liceo Romagnosi di Parma", come da Decreto del MIUR n. 251 del 21/06/2019;

con Determinazione n. 1540 del 14/12/2020 si è proceduto ad affidare, ai sensi del combinato disposto dell'art. 36, comma 2 lettera a) ed art. 31 comma 8, del D. Lgs. 50/2016, all'ing. Alessandro Di Stasi, via Cornelio Ghiretti n. 2- 43126 Parma, PI: 02182940342, il seguente incarico professionale: redazione del progetto definitivo ed esecutivo dei lavori di "messa in sicurezza/miglioramento sismico Liceo Romagnosi di Parma", per € 47.221,00 oltre iva e CNPAIA per complessivi € 62.317,00;

Visto il progetto di fattibilità tecnico/economico prodotto dal tecnico incaricato, allegato alla presente, composto dai seguenti elaborati:

1. tav. sdf.1: pianta piano interrato
2. tav. sdf.2: pianta piano rialzato
3. tav. sdf.3: pianta piano primo
4. tav. sdf.4: pianta piano secondo
5. tav. sdf.5: pianta piano sottotetto
6. tav. sdf.6: pianta copertura
7. tav. sdf.7: sezioni a-a/b-b
8. tav. sdf.8: sezioni c-c/d-
9. tav. sdf.9: sezioni e-e / f-f / g-g
10. tav. sdf.10: prospetto est e ovest
11. tav. sdf.11: prospetto nord e sud
12. tav. sdf.12: particolari architettonici
13. tav. sdf.13: piante e diagnosi solai 1/2
14. tav. sdf.14: piante e diagnosi solai 2/2
15. tav. sdf.15: particolari diagnosi solai
16. tav. sdf.16: pianta piano seminterrato – fessurazioni
17. tav. sdf.17: pianta piano rialzato - fessurazioni
18. tav. sdf.18: pianta piano primo - fessurazioni
19. tav. sdf.19: pianta piano secondo – fessurazioni
20. tav. sdf.20: prospetto est e ovest - fessurazioni
21. tav. sdf.21: prospetto nord e interno – fessurazioni
22. tav. s01: intervento strutturale su zona a
23. tav. s02: intervento strutturale su zona b
24. tav. s03: intervento strutturale su zone c-d

copia informatica per consultazione

25. tav. s04: intervento strutturale su zona d
26. tav. s05: intervento strutturale su zona e
27. tav. s06: intervento strutturale su zona f
28. tav. s07: intervento strutturale su zona g
29. tav. s08: intervento strutturale – pianta generale
30. tav. s09: intervento strutturale su zona a (controventi)
31. tav. s10: intervento strutturale su zona b (controventi)
32. tav. s11: intervento strutturale sui corridoi
33. tav. s12: rinforzo setti murari piano interrato
34. tav. s13: rinforzo setti murari piano rialzato
35. tav. s14: rinforzo setti murari piano secondo
36. tav. s15: rinforzo setti murari piano sottotetto
37. tav. s16: cerchiatura metallica piano rialzato
38. tav. s17: consolidamento solaio in acciaio sopra aula magna
39. tav. s18: copertura zona aula magna e particolari costruttivi tetto ventilato
40. - rt.1: relazione di calcolo dello stato di fatto - modello fem u.s. completa
41. - rt.2: verifiche delle strutture di tutti i solai in c.a. ed acciaio dell'edificio
42. - all.1: relazione sulla diagnostica dei materiali delle strutture (lab. l.g.e.)
43. - all.2: indagine geognostica del terreno (dott. pescatori)
44. - all.3: relazione geotecnica – sismica con spettro locale
45. - rt.3: relazione di calcolo dello stato di progetto - modello fem u.s. completa
46. - rt.4: confronto pushover modello fem stato di fatto e stato di progetto
47. - rt.5: progetto delle reticolari e dei controventi metallici
48. - rt.6: progetto del sistema di rinforzo frcm delle murature
49. - rt.7: progetto cerchiatura metallica e rinforzo solaio copertura aula magna
50. - CME: computo metrico estimativo ed elenco nuovi prezzi

avente il seguente Quadro tecnico economico:

A	totale lavori a base di gara	795.520,00
B1	iva 10% su A	79.552,00
B2	imprevisti	19.813,12
B3	spese tecniche iva compresa	90.000,00

copia informatica per consultazione

B4	art. 113 DLGS 50/2016	15.114,88
B	somme a disposizione	204.480,00
C	totale	1.000.000,00

Considerato altresì che, ai sensi dell'art. 200 del D.Lgs. 267/2000, per la tipologia di lavori non risultano maggiori oneri di gestione;

visti gli art. 23 e 24 del D. Lgs. 50/2016 e s.m.i;

Preso atto che i lavori indicati sono assoggettati al pagamento degli oneri fiscali con applicazione dell'aliquota IVA agevolata nella misura del 10%, con riferimento all'art. 31 L. 457/78 e all'art. 3, comma 1, lettera d) del DPR 380/2001 (n. 127 quaterdecies Tab. A, parte III, allegata al D.P.R. 633/1972);

Preso atto della modifica al Testo Unico di cui al DPR 380 del 6/6/2001, effettuata con il DL 32/2919 (convertito con la L 156/2019), che ha introdotto l'art. 94 bis "disciplina degli interventi strutturali in zone sismiche";

Visto l'art. 26 dello Statuto dell'ente, approvato con Atto dell'Assemblea dei Sindaci n.1/2015 e successivamente modificato con Atto del medesimo organo n.1/2019, in base al quale la competenza per l'approvazione degli studi di fattibilità/tecnico economici e dei progetti definitivi di opere pubbliche è del Presidente;

Sentito il Consigliere Delegato all'Edilizia Scolastica, Arch. Alessandro Tassi Carboni;

Acquisiti i pareri favorevoli del Servizio, in ordine alla regolarità tecnica e del Responsabile del Servizio Finanziario in ordine alla regolarità contabile del presente provvedimento, ai sensi dell'art.49 del D.Lgs. 267/2000.

DECRETA

di approvare il progetto di fattibilità tecnico economico (art. 23 D. Lgs. 50/2016) dei lavori di "messa in sicurezza/miglioramento sismico Liceo Romagnosi di Parma", composto dagli elaborati di cui in premessa, allegati alla presente, di complessivi € 1.000.000,00 (CUP: D99F19000050003);

di nominare Responsabile del Procedimento, l'ing. Paola Cassinelli, funzionario tecnico dell'Amministrazione Provinciale;

di dare atto che:
i lavori in oggetto sono assoggettati all'applicazione dell'aliquota IVA agevolata nella misura del 10%, con riferimento all'art. 31 L. 457/78 e all'art. 3, comma 1, lettera d) del DPR 380/2001 (n° 127 quaterdecies Tab. A, parte III, allegata al D.P.R. 633/1972);

di dare atto che la spesa di € 1.000.000,00 è iscritta nel Bilancio Pluriennale 2022-2024 – annualità 2022 in corso di approvazione, al PEG cap. 215450220000 (Manutenzione straordinaria edifici scolastici), Titolo 2^ (Spese c/capitale), Missione 04 (Istruzione e diritto allo studio), Programma 02 (Istruzione non universitaria), Codice Bilancio U.2020109003 (Fabbricati ad uso scolastico) finanziata interamente da parte del contributo MIUR/ MUTUI BEI, annualità 2020 come da deliberazione di Giunta regionale n. 183 del 7.12.2020;

che il presente provvedimento è da intendersi esecutivo all'atto della sua sottoscrizione.

Il Presidente

copia informatica per consultazione

(MASSARI ANDREA)
con firma digitale

copia informatica per consultazione

A.DeSign-STUDIO DI PROGETTAZIONE
Antisismica, Architettonica, Antincendio
Via Cornelio Ghiretti, 2 - 43126 Parma (PR)
Studio: 0521.063815 - Sito: www.adesign.io

VALUTAZIONE DELLA SICUREZZA
EDIFICIO IN MURATURA DEL LICEO "CLASSICO ROMAGNOSI"

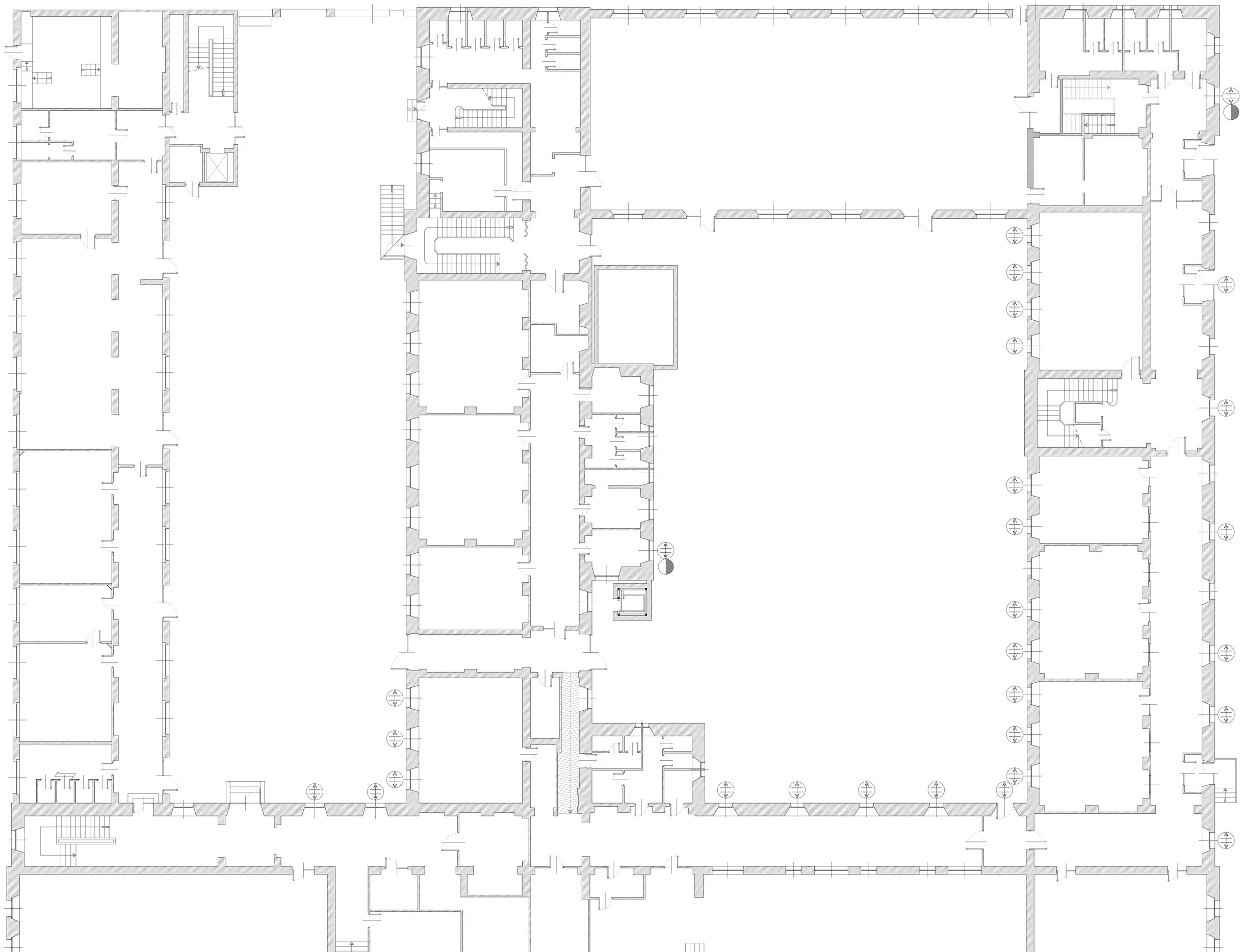

LEGENDA

FESSURA NELL'ARCHITRAVE FINESTRA

FESSURA NELL'ARCHITRAVE FINESTRA E NELLA MURATURA SOPRA E SOTTOSTANTE
(VEDI ANCHE LA TAVOLA 19-20)

LICEO CLASSICO ROMAGNOSI
PIANTA PIANO SEMINTERRATO FESSURAZIONI

TAVOLA 15

copia informatica per consultazione

A.DeSign-STUDIO DI PROGETTAZIONE
Antisismica, Architettonica, Antincendio

Via Cornelio Ghiretti, 2 - 43126 Parma (PR)
Studio: 0521.063815 - Sito: www.adesign.io

VALUTAZIONE DELLA SICUREZZA
EDIFICIO IN MURATURA DEL LICEO "CLASSICO ROMAGNOSI"

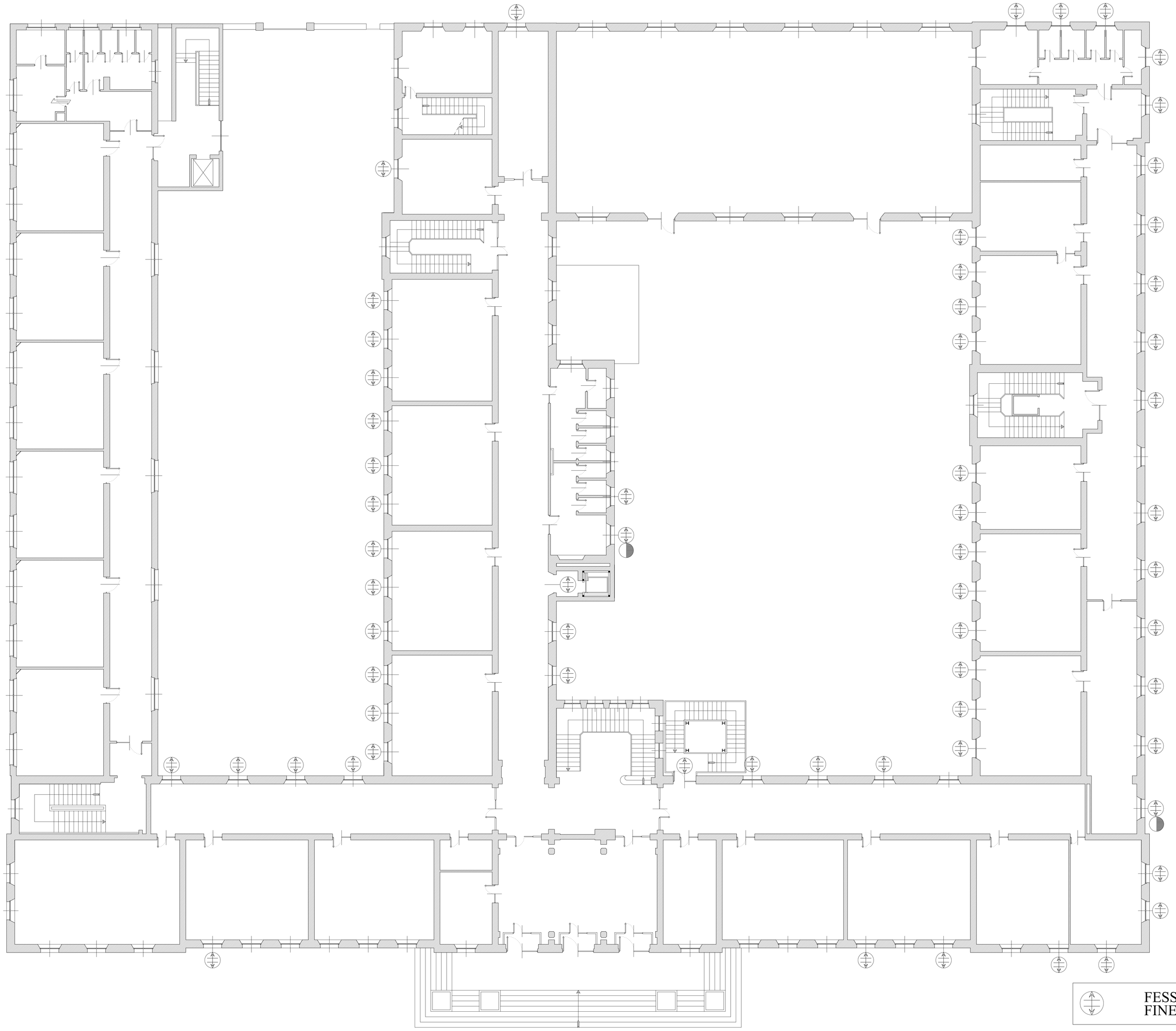

LEGENDA

FESSURA NELL'ARCHITRAVE FINESTRA

FESSURA NELL'ARCHITRAVE FINESTRA E NELLA MURATURA SOPRA E SOTTOSTANTE
(VEDI ANCHE LA TAVOLA 19-20)

LICEO CLASSICO ROMAGNOSI
PIANTA PIANO RIALZATO FESSURAZIONI

TAVOLA 16

copia informatica per consultazione

A.DeSign-STUDIO DI PROGETTAZIONE
Antisismica, Architettonica, Antincendio
Via Cornelio Ghiretti, 2 - 43126 Parma (PR)
Studio: 0521.063815 - Sito: www.adesign.io

VALUTAZIONE DELLA SICUREZZA
EDIFICIO IN MURATURA DEL LICEO "CLASSICO ROMAGNOSI"

LEGENDA

FESSURA NELL'ARCHITRAVE FINESTRA

FESSURA NELL'ARCHITRAVE FINESTRA E NELLA MURATURA SOPRA E SOTTOSTANTE
(VEDI ANCHE LA TAVOLA 19-20)

LICEO CLASSICO ROMAGNOSI
PIANTA PIANO PRIMO FESSURAZIONI

TAVOLA 17

A.DeSign-STUDIO DI PROGETTAZIONE
***A**ntisismica, **A**rchitettonica, **A**ntincendio*

Via Cornelio Ghiretti, 2 - 43126 Parma (PR)
Studio: 0521.063815 - Sito: www.adesign.io

VALUTAZIONE DELLA SICUREZZA
EDIFICIO IN MURATURA DEL LICEO "CLASSICO ROMAGNOSI"

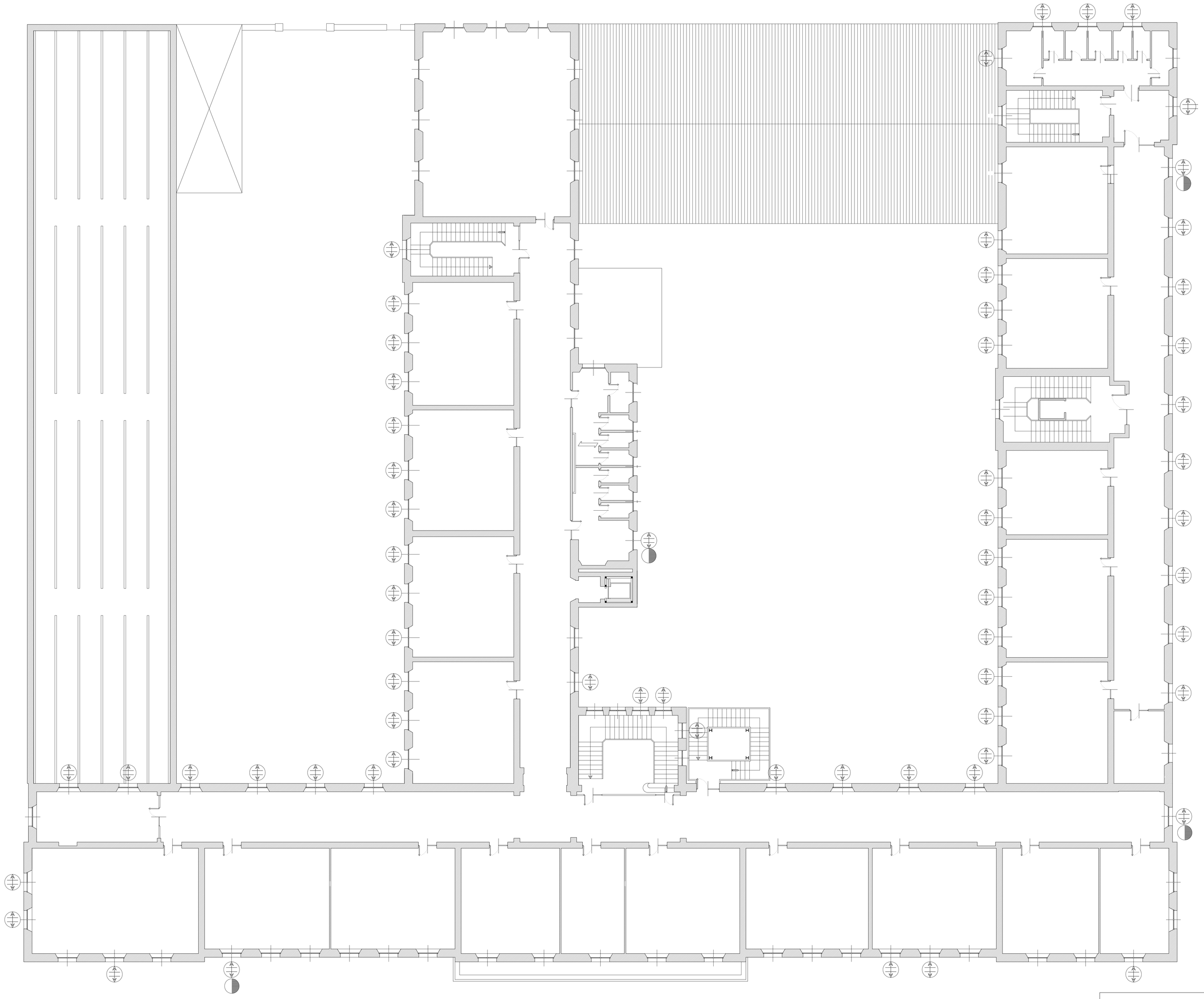

LEGENDA

FESSURA NELL'ARCHITRAVE FINESTRA

FESSURA NELL'ARCHITRAVE FINESTRA E NELLA MURATURA SOPRA E SOTTOSTANTE
(VEDI ANCHE LA TAVOLA 19-20)

LICEO CLASSICO ROMAGNOSI
PIANTA PIANO SECONDO FESSURAZIONI

TAVOLA 18

copia informatica per consultazione

A.DeSign-STUDIO DI PROGETTAZIONE
Antisismica, Architettonica, Antincendio
Via Cornelio Ghiretti, 2 - 43126 Parma (PR)
Studio: 0521.063815 - Sito: www.adesign.io

VALUTAZIONE DELLA SICUREZZA
EDIFICIO IN MURATURA DEL LICEO "CLASSICO ROMAGNOSI"

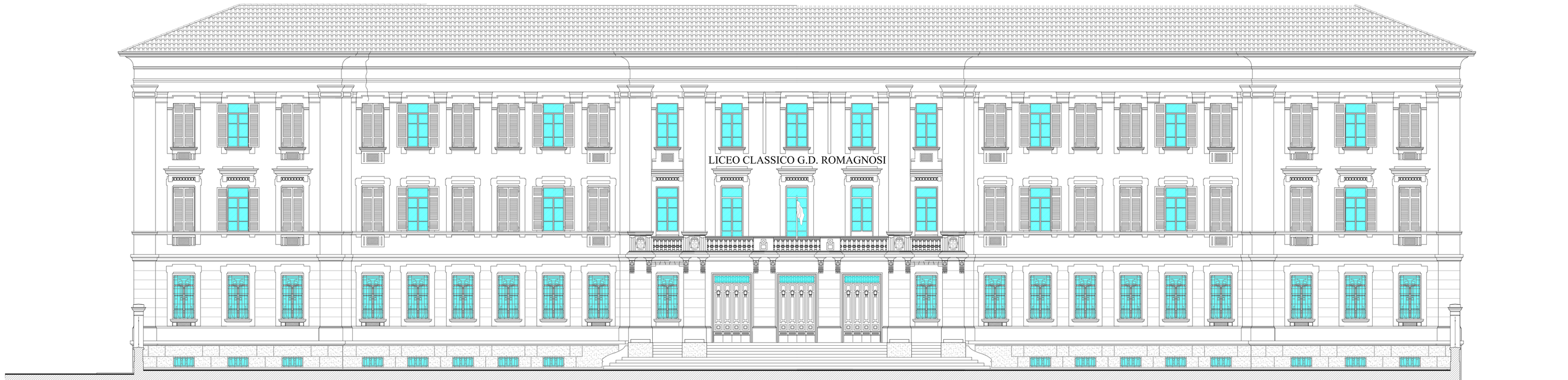

PROSPETTO EST
RAPP. 1:100

PROSPETTO OVEST
RAPP. 1:100

LEGENDA

FESSURA NELLA MURATURA

LICEO CLASSICO ROMAGNOSI
PROSPETTI FESSURAZIONI

TAVOLA 19

copia informatica per consultazione

A.DeSign-STUDIO DI PROGETTAZIONE
Antisismica, Architettonica, Antincendio
Via Cornelio Ghiretti, 2 - 43126 Parma (PR)
Studio: 0521.063815 - Sito: www.adesign.io

VALUTAZIONE DELLA SICUREZZA
EDIFICIO IN MURATURA DEL LICEO "CLASSICO ROMAGNOSI"

PROSPETTO NORD
RAPP.1:100

PROSPETTO INTERNO
RAPP.1:200

LEGENDA

FESSURA NELLA MURATURA

LICEO CLASSICO ROMAGNOSI
PROSPETTI FESSURAZIONI

TAVOLA 20

copia informatica per consultazione

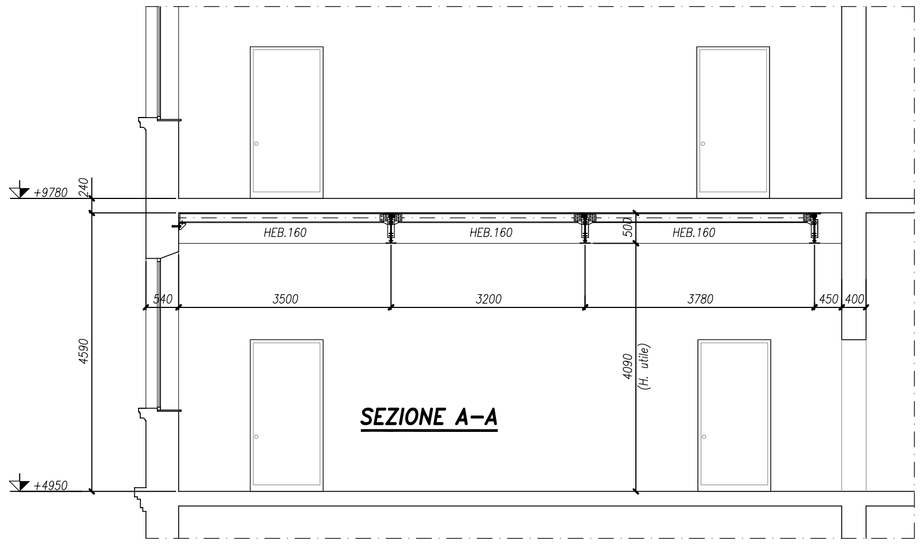

SEZIONE A–A

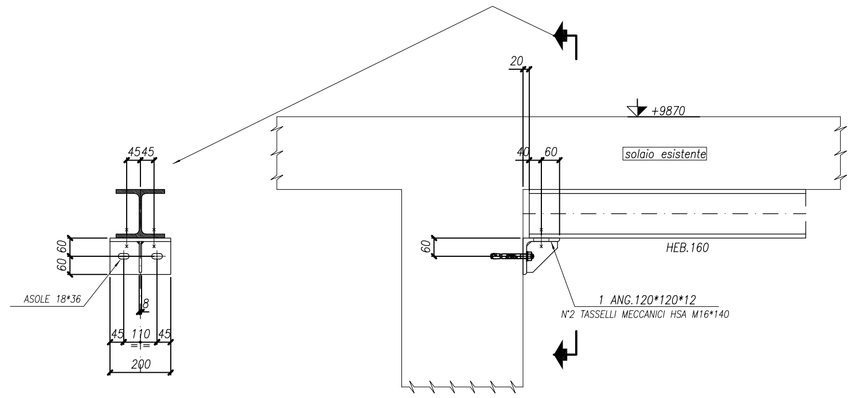

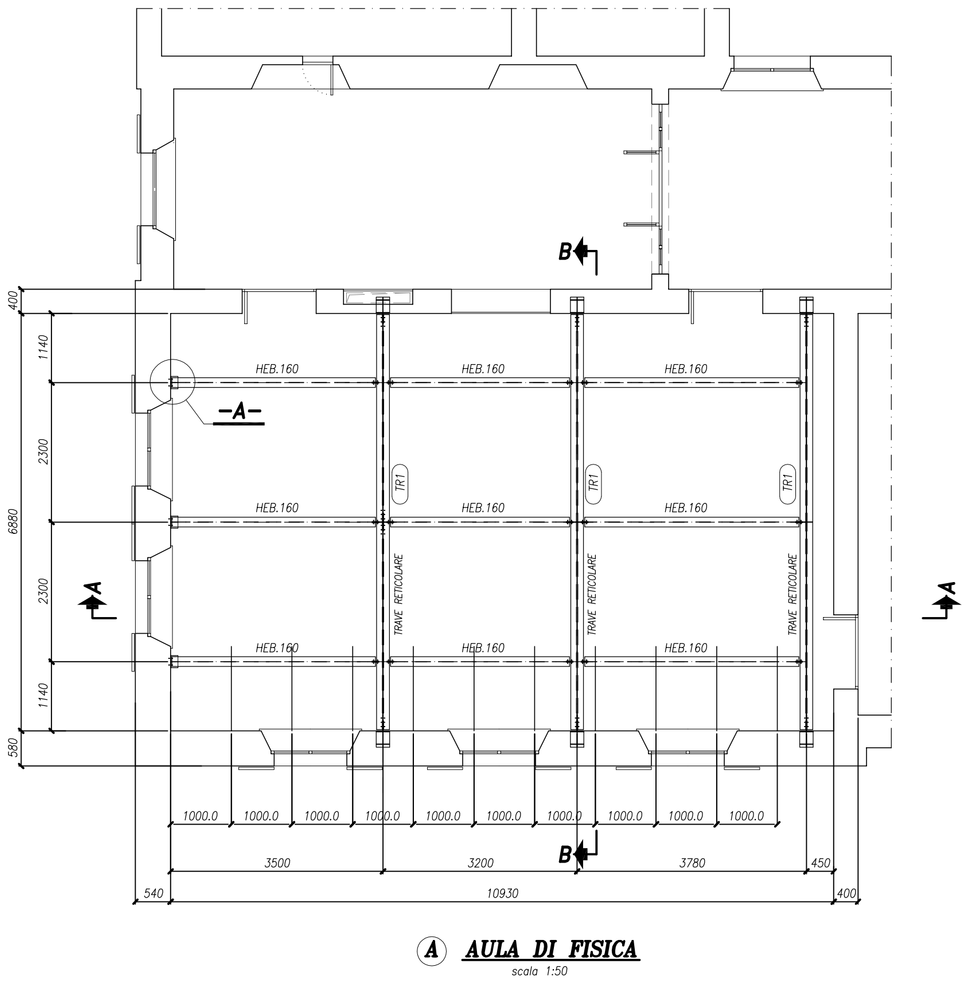

(A) AULA DI FISICA
scala 1:50

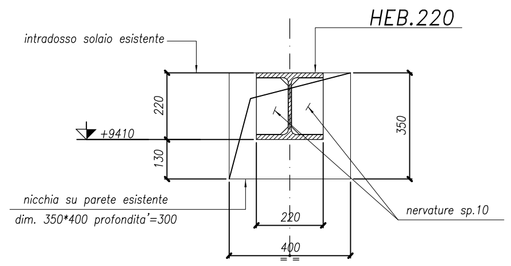

SEZIONE 4–4
scala 1:10

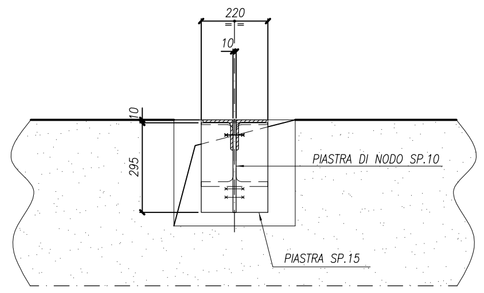

SEZIONE 3–3
scala 1:10

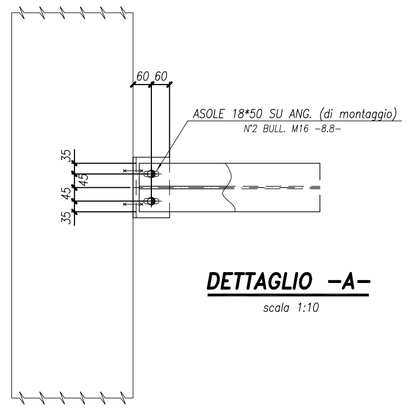

DETTAGLIO –A–
scala 1:10

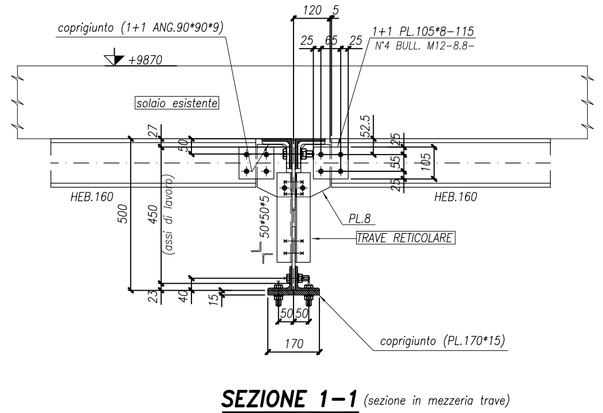

SEZIONE 1–1 (sezione in mezzeria trave)
scala 1:10

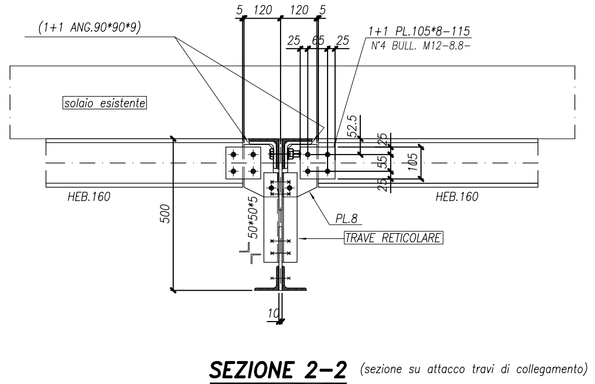

SEZIONE 2–2 (sezione su attacco travi di collegamento)
scala 1:10

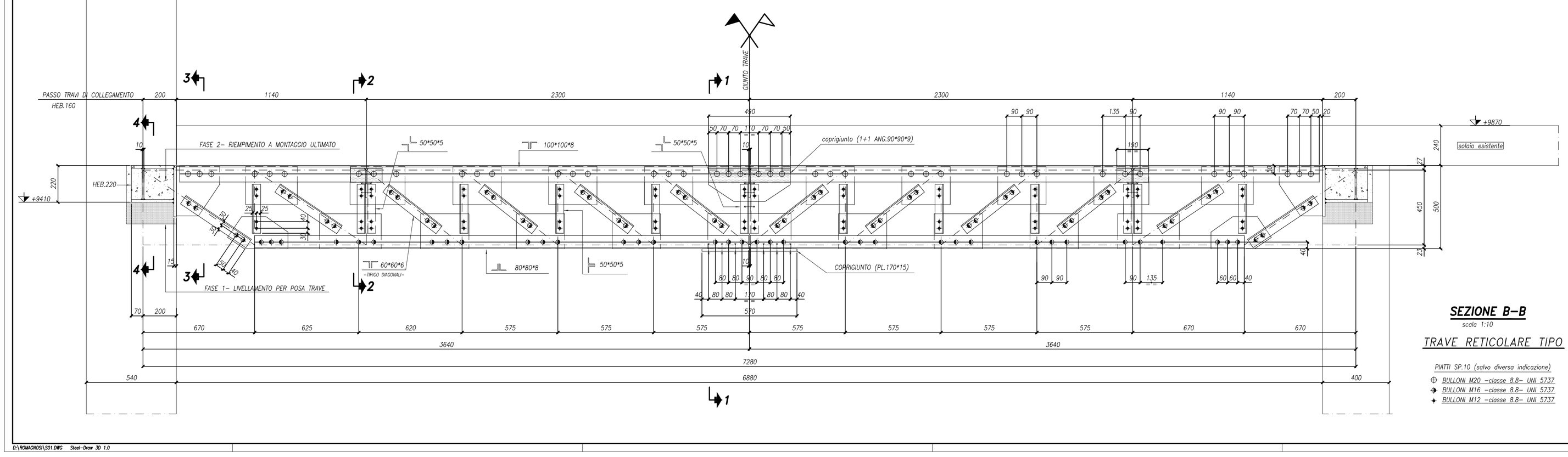

SEZIONE B–B
scala 1:10

TRAVE RETICOLARE TIPO (TR1)

PIATTI SP.10 (salvo diversa indicazione)

- BULLONI M20 –classe 8.8– UNI 5737
- BULLONI M16 –classe 8.8– UNI 5737
- BULLONI M12 –classe 8.8– UNI 5737

NOTE TECNICHE

— MATERIALI UNI EN 10025 :1995
PROFILATI "S 275 JR"
LAMIERE "S 275 JR"

— BULLONI SECONDO UNI 3740
CLASSE –8.8– UNI 5737
GIOCO FORO BULLONE 1 mm. per d < 24mm.

— SALDATURE SECONDO D.M. 09/01/1996
LE SALDATURE D'ANGOLO NON INDICATE HANNO SP. DI GOLA
a = LO 0.8 LO SPESSORE MINIMO DA UNIRE.

NOTE GENERALI

— TUTTE LE QUOTE SONO ESPRESSE IN mm.

— LE QUOTE ALTIMETRICHE SONO ESPRESSE IN mm.

— PRIMA DI PROCEDERE ALLA FASE ESECUTIVA
E' NECESSARIO ESEGUIRE RILIEVI IN LOCO.

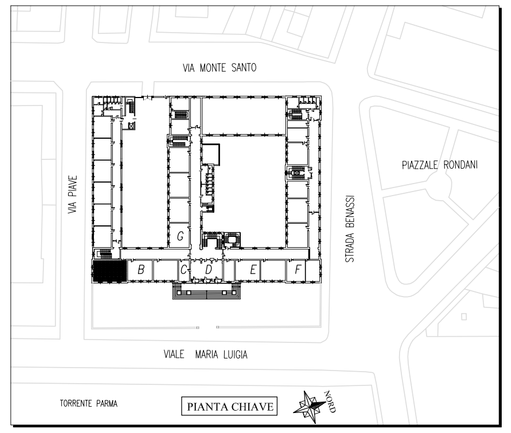

PIANTA CHIAVE

DESTINAZIONE LOCALI
(A) AULA FISICA
(B) BIBLIOTECA SUD
(C) VICE PRESIDENZA
(D) PRESID. SEGRETERIA
(E) AULE PRINCIPALI
(F) BIBLIOTECA NORD
(G) AULE SECONDARIE

PROGETTISTA DELLE STRUTTURE
DOTT. ING. ALESSANDRO DI STASI

OGGETTO
PROVINCIA DI PARMA
CONSOLIDAMENTO STATICO E SISMICO DEL
LICEO CLASSICO G.D.ROMAGNOSI

TITOLO
INTERVENTO STATICO SU ZONA (A)

TAVOLA	DATA	NOVEMBRE 2007
S01	AGG. A / B / C	
	ARCH. N°	DIS. SPAGGIARI

ARCH. M. A. & ARCH. MARINO MARINO & ASSOC.
P. IVA 01 8 4 0 0 3 4 0 3 4 6 & P. IVA 01 8 4 0 0 3 4 0 3 4 6
VIA DELLA ASTA, 4 – 43121 PARMA

D:\ROMAGNOSI\S01.DWG Steel-Draw 3D 1.0

copia informatica per consultazione

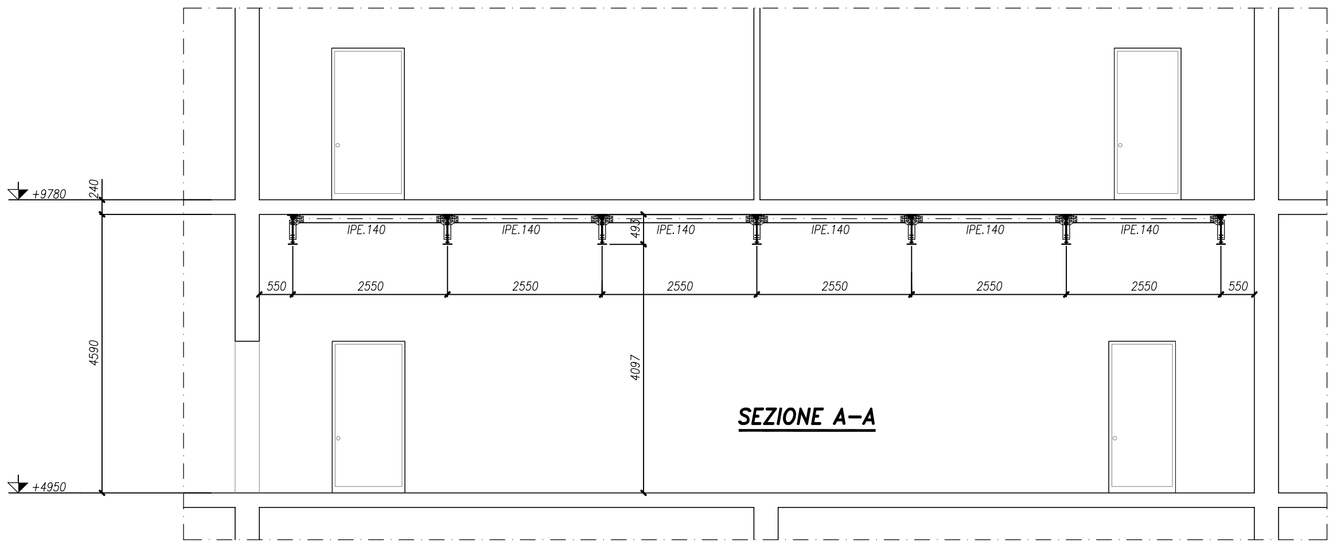

SEZIONE A–A

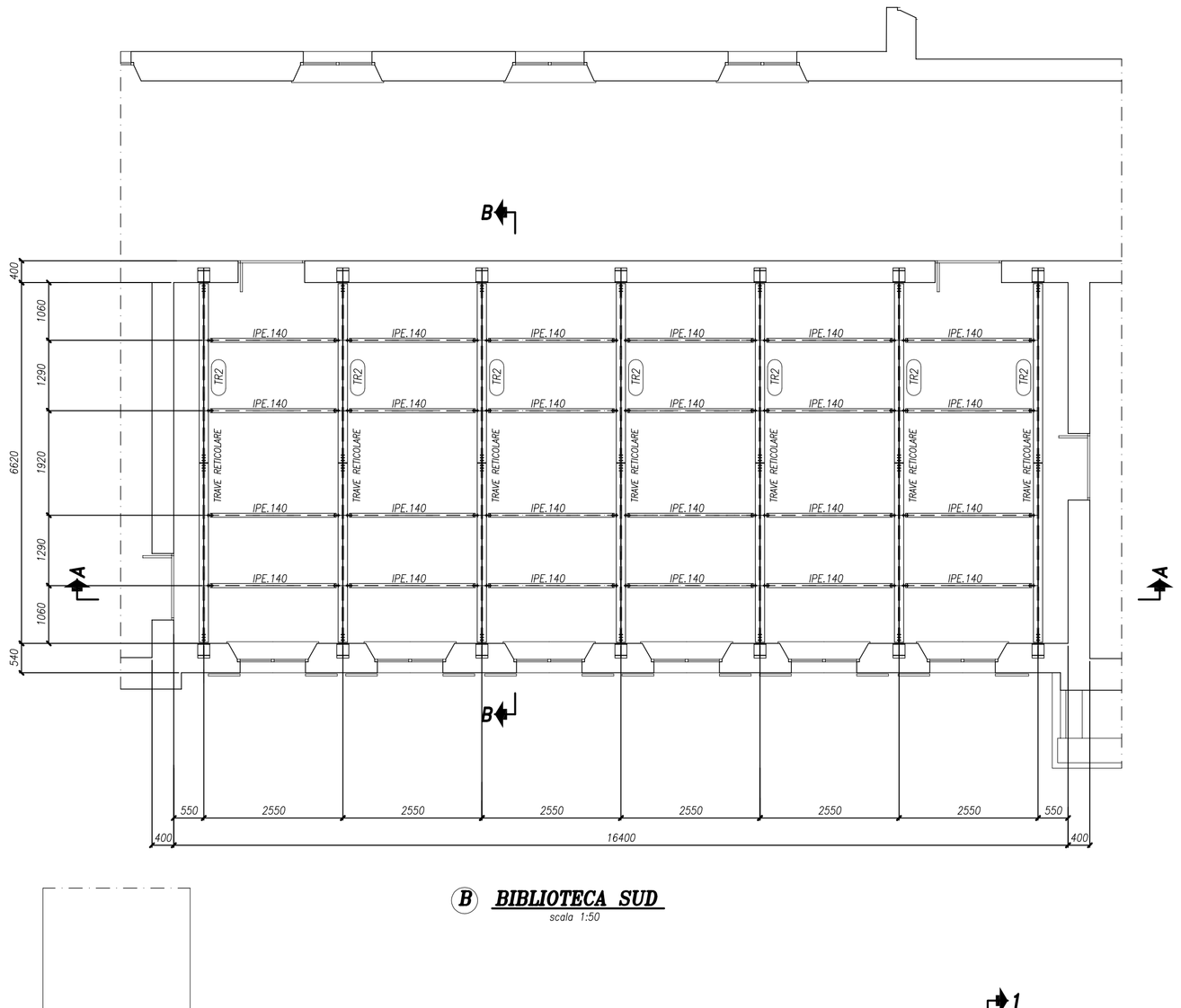

(B) BIBLIOTECA SUD

scala 1:50

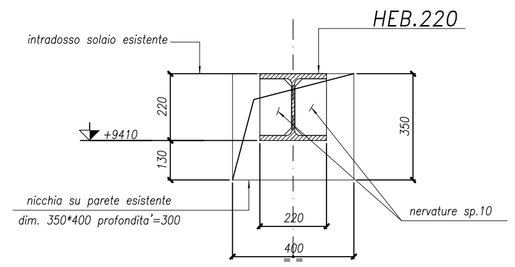

SEZIONE 4–4

scala 1:10

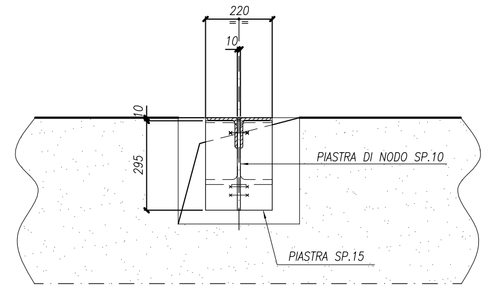

SEZIONE 3–3

scala 1:10

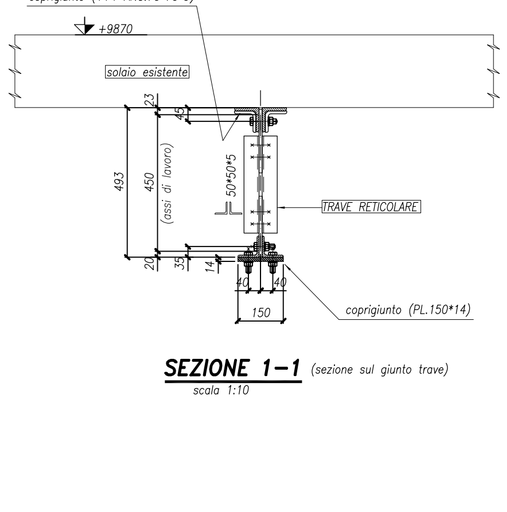

SEZIONE 1–1 (sezione sul giunto trave)

scala 1:10

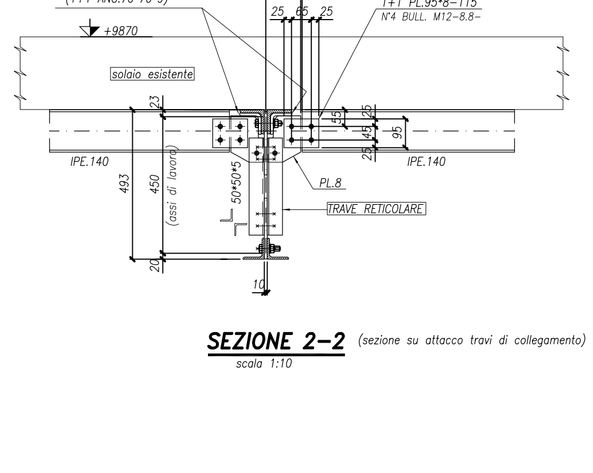

SEZIONE 2–2 (sezione su attacco travi di collegamento)

scala 1:10

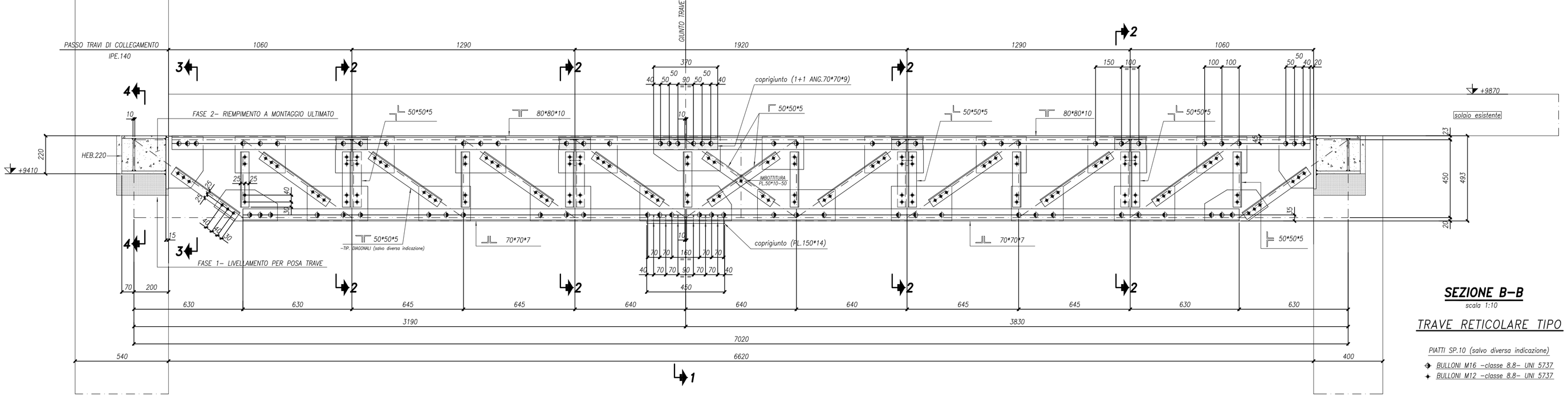

SEZIONE B–B

scala 1:10

TRAVE RETICOLARE TIPO (TR2)

PIATTI SP.10 (salvo diversa indicazione)

- BULLONI M16 –classe 8.8– UNI 5737
- BULLONI M12 –classe 8.8– UNI 5737

NOTE TECNICHE

— MATERIALI UNI EN 10025 :1995
PROFILATI "S 275 JR"
LAMIERE "S 275 JR"

— BULLONI SECONDO UNI 3740
CLASSE –8.8– UNI 5737
GIOCO FORO BULLONE 1 mm. per d < 24mm.

— SALDATURE SECONDO D.M. 09/01/1996
LE SALDATURE D'ANGOLO NON INDICATE HANNO SP. DI GOLA
a = LO 0.8 LO SPESSORE MINIMO DA UNIRE.

NOTE GENERALI

— TUTTE LE QUOTE SONO ESPRESSE IN mm.

— LE QUOTE ALTIMETRICHE SONO ESPRESSE IN mm.

— PRIMA DI PROCEDERE ALLA FASE ESECUTIVA
E' NECESSARIO ESEGUIRE RILIEVI IN LOCO.

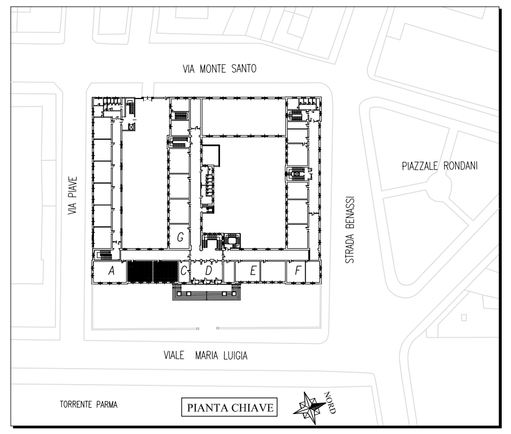

DESTINAZIONE LOCALI
(A) AULA FISICA
(B) BIBLIOTECA SUD
(C) VICE PRESIDENZA
(D) PRESID. SEGRETERIA
(E) AULE PRINCIPALI
(F) BIBLIOTECA NORD
(G) AULE SECONDARIE

PROGETTISTA DELLE STRUTTURE
DOTT. ING. ALESSANDRO DI STASI

OGGETTO
PROVINCIA DI PARMA
CONSOLIDAMENTO STATICO E SISMICO DEL
LICEO CLASSICO G.D.ROMAGNOSI

TITOLO
INTERVENTO STATICO SU ZONA (B)

TAVOLA	DATA	NOVEMBRE 2007
S02	AGG. A / B / C	
	ARCH. N°	DIS. SPAGGIARI

ORDINE DEGLI INGEGNERI DELLA PROVINCIA DI PARMA
DR. DOTT. ING. ALESSANDRO DI STASI
PROVINCIA DI PARMA N. 1000 ISCRIZIONE ALBO

copia informatica per consultazione

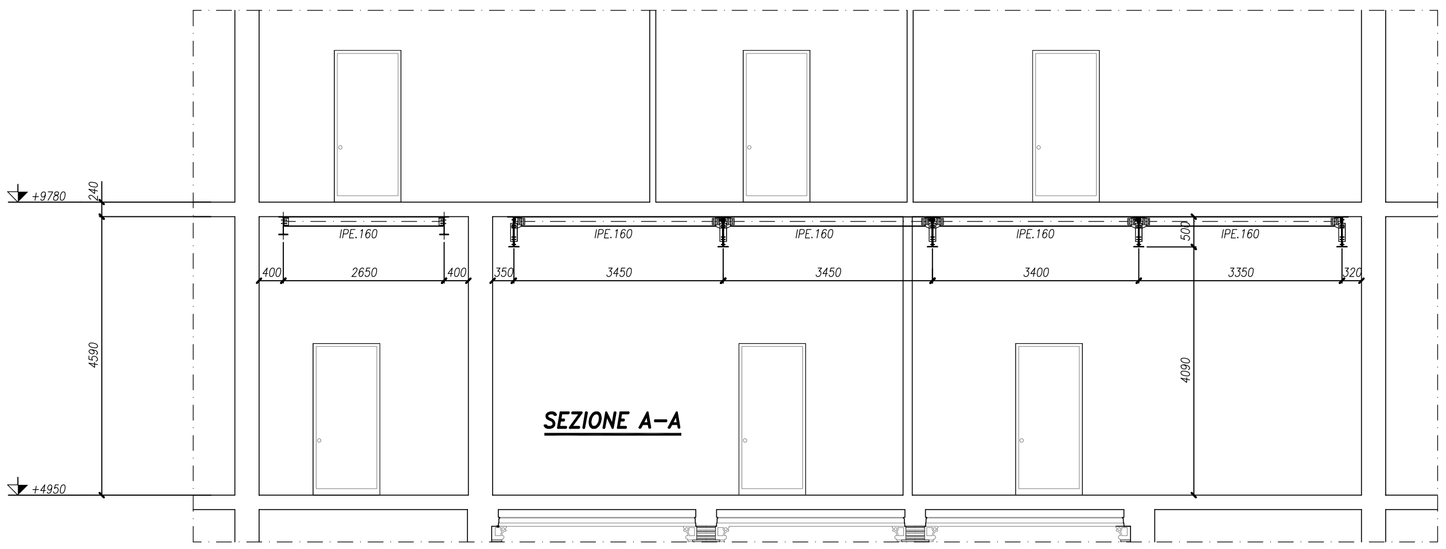

SEZIONE A–A

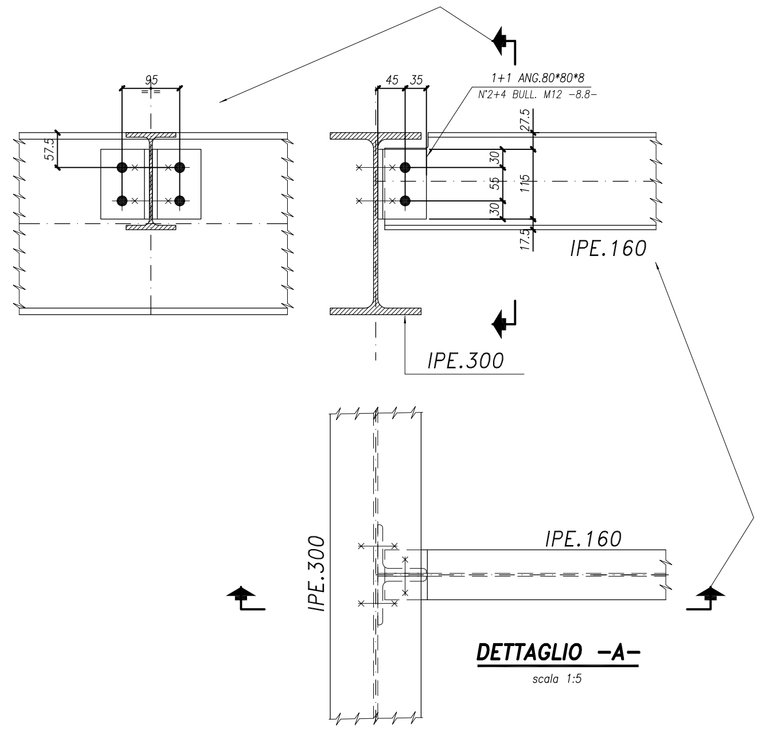

DETTAGLIO –A–

scala 1:5

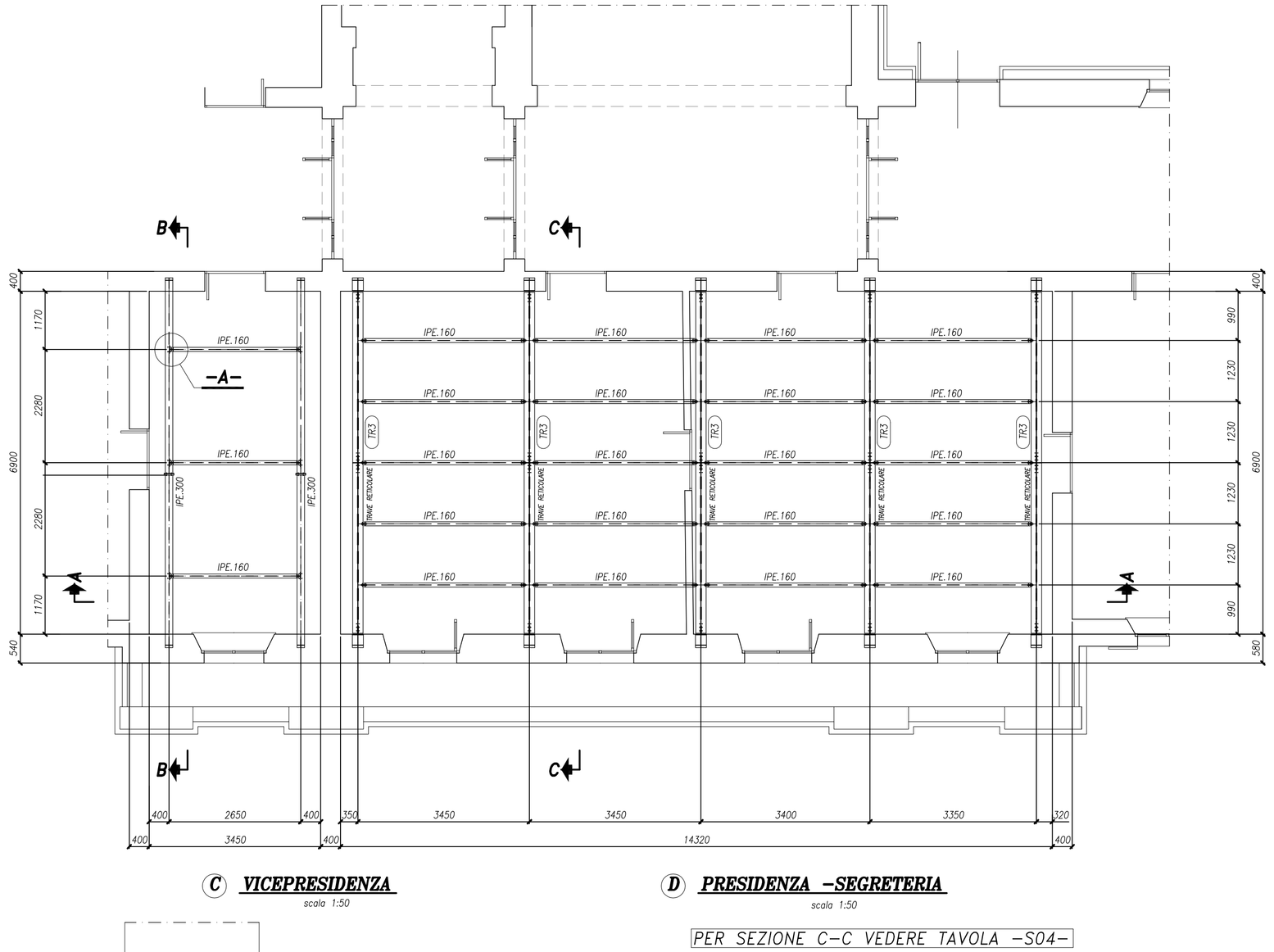

(C) VICEPRESIDENZA

scala 1:50

(D) PRESIDENZA –SEGRETERIA

scala 1:50

PER SEZIONE C–C VEDERE TAVOLA –S04–

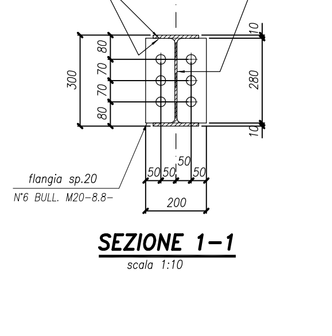

SEZIONE 1–1

scala 1:10

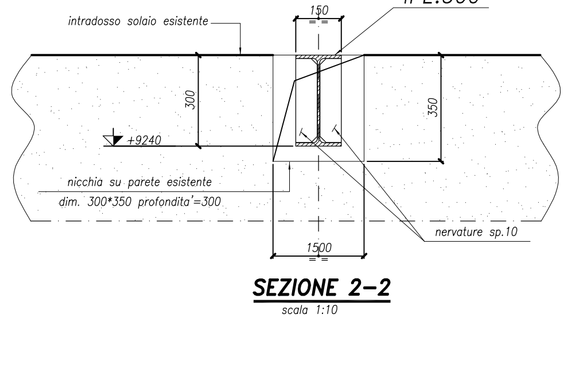

SEZIONE 2–2

scala 1:10

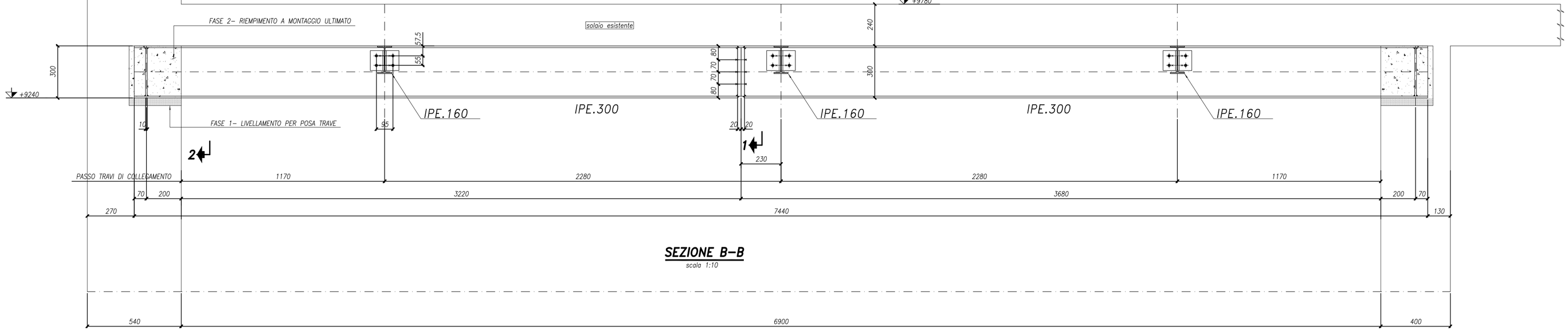

SEZIONE B–B

scala 1:10

NOTE TECNICHE

— MATERIALI UNI EN 10025 :1995

PROFILATI "S 275 JR"

LAMIERE "S 275 JR"

— BULLONI SECONDO UNI 3740

CLASSE –8.8– UNI 5737

GIOCO FORO BULLONE 1 mm. per d < 24mm.

— SALDATURE SECONDO D.M. 09/01/1996

LE SALDATURE D'ANGOLO NON INDICATE HANNO SP. DI GOLA

a = LO 0.8 LO SPESSORE MINIMO DA UNIRE.

NOTE GENERALI

— TUTTE LE QUOTE SONO ESPRESSE IN mm.

— LE QUOTE ALTIMETRICHE SONO ESPRESSE IN mm.

— PRIMA DI PROCEDERE ALLA FASE ESECUTIVA E' NECESSARIO ESEGUIRE RILIEVI IN LOCO.

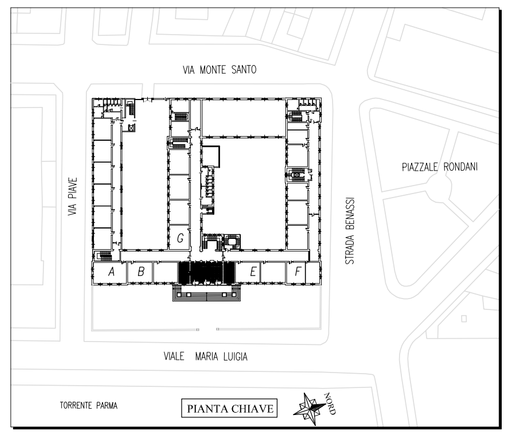

DESTINAZIONE LOCALI
(A) AULA FISICA
(B) BIBLIOTECA SUD
(C) VICE PRESIDENZA
(D) PRESID. SEGRETERIA
(E) AULE PRINCIPALI
(F) BIBLIOTECA NORD
(G) AULE SECONDARIE

PROGETTISTA DELLE STRUTTURE

DOTT. ING. ALESSANDRO DI STASI

OGGETTO

PROVINCIA DI PARMA
CONSOLIDAMENTO STATICO E SISMICO DEL
LICEO CLASSICO G.D.ROMAGNOSI

TITOLO

INTERVENTO STATICO SU ZONE (C) (D)

TAVOLA	DATA	NOVEMBRE 2007
S03	AGG. A / B / C	
	ARCH. N°	DIS. SPAGGIARI

ARCH. DI STASI ALESSANDRO GIUSEPPE & TERRA
VIA MONTE SANTO 1 43121 PARMA
TEL/FAX 0521 231 231 - 0521 231 232

copia informatica per consultazione

SEZIONE C–C

scala 1:10

PER RIFERIMENTO SEZIONE VEDERE TAVOLA –S03–

TRAVE RETICOLARE TIPO (TR3)

PIATTI SP.10 (salvo diversa indicazione)

- BULLONI M20 –classe 8.8– UNI 5737
- BULLONI M16 –classe 8.8– UNI 5737
- BULLONI M12 –classe 8.8– UNI 5737

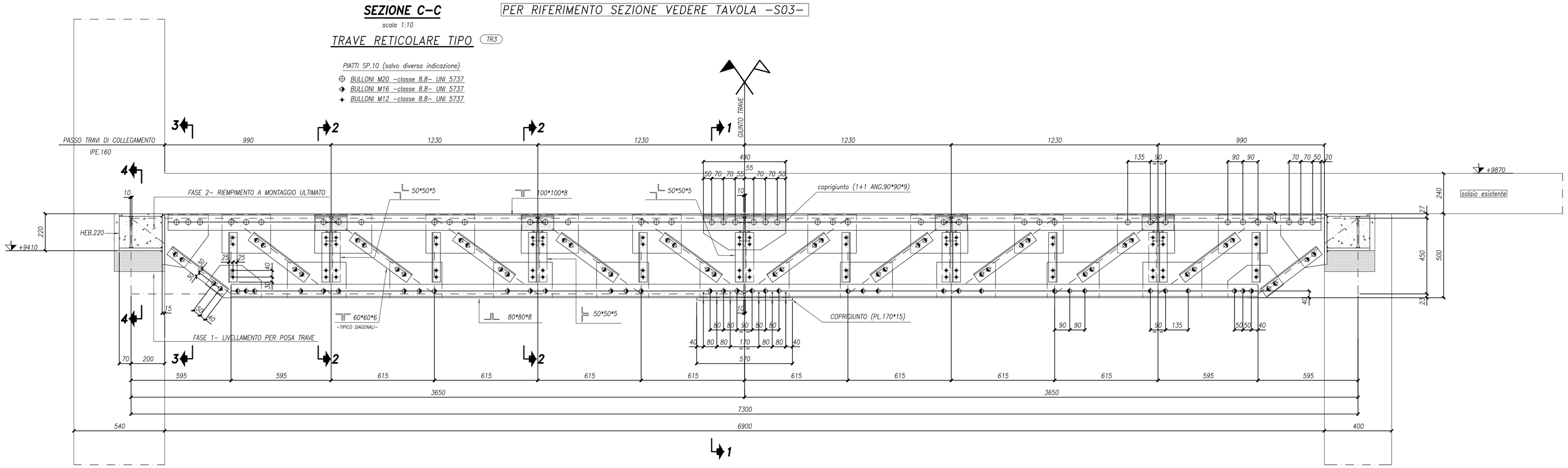

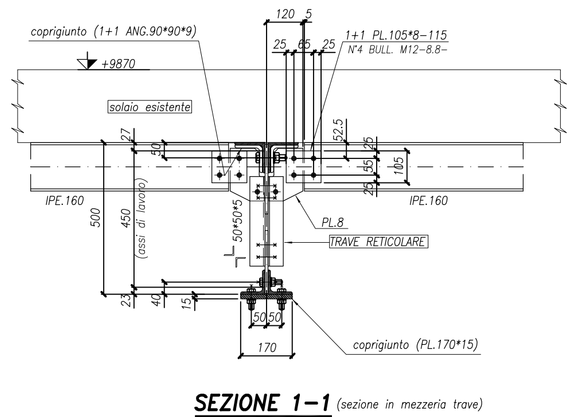

SEZIONE 1–1 (sezione in mezzeria trave)

scala 1:10

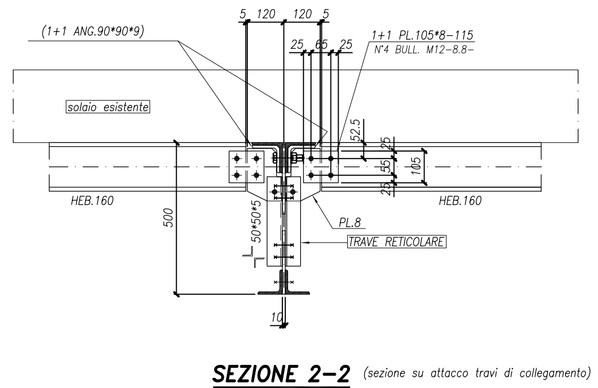

SEZIONE 2–2 (sezione su attacco travi di collegamento)

scala 1:10

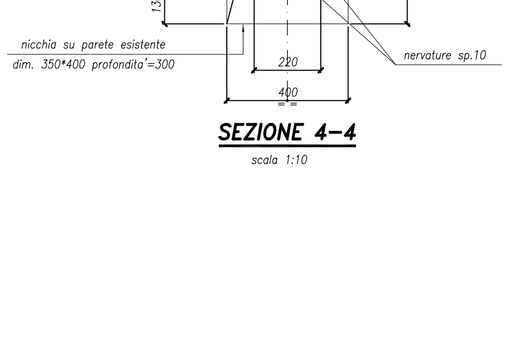

SEZIONE 4–4

scala 1:10

SEZIONE 3–3

scala 1:10

NOTE TECNICHE

— MATERIALI UNI EN 10025 :1995
PROFILATI "S 275 JR"
LAMIERE "S 275 JR"

— BULLONI SECONDO UNI 3740
CLASSE –8.8– UNI 5737
GIOCO FORO BULLONE 1 mm. per d < 24mm.

— SALDATURE SECONDO D.M. 09/01/1996
LE SALDATURE D'ANGOLO NON INDICATE HANNO SP. DI GOLA
a = LO 0.8 LO SPESSORE MINIMO DA UNIRE.

NOTE GENERALI

— TUTTE LE QUOTE SONO ESPRESSE IN mm.

— LE QUOTE ALTIMETRICHE SONO ESPRESSE IN mm.

— PRIMA DI PROCEDERE ALLA FASE ESECUTIVA
E' NECESSARIO ESEGUIRE RILIEVI IN LOCO.

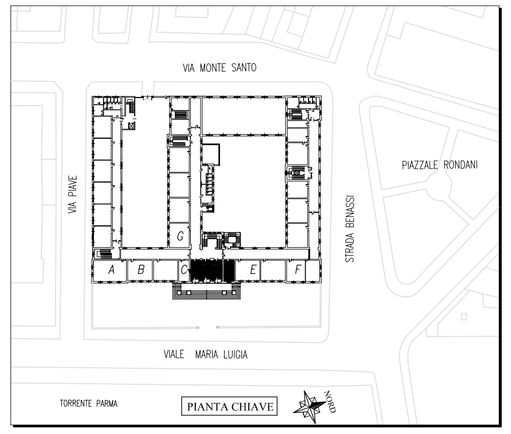

DESTINAZIONE LOCALI
(A) AULA FISICA
(B) BIBLIOTECA SUD
(C) VICE PRESIDENZA
(D) PRESID. SEGRETERIA
(E) AULE PRINCIPALI
(F) BIBLIOTECA NORD
(G) AULE SECONDARIE

PROGETTISTA DELLE STRUTTURE

DOTT. ING. ALESSANDRO DI STASI

OGGETTO

PROVINCIA DI PARMA
CONSOLIDAMENTO STATICO E SISMICO DEL
LICEO CLASSICO G.D.ROMAGNOSI

TITOLO

INTERVENTO STATICO SU ZONA (D)

TAVOLA		
S04	DATA	NOVEMBRE 2007
	AGG.	A / B / C
	ARCH. N°	DIS. SPAGGIARI

ARCH. M. A. MORSI INGRIC. MARINO L.SIMI
P. GIULIA M. M. MORSI P.le MARCONI 4/A
TEL. 0521 / 293.211 FAX 0521 / 293.212

copia informatica per consultazione

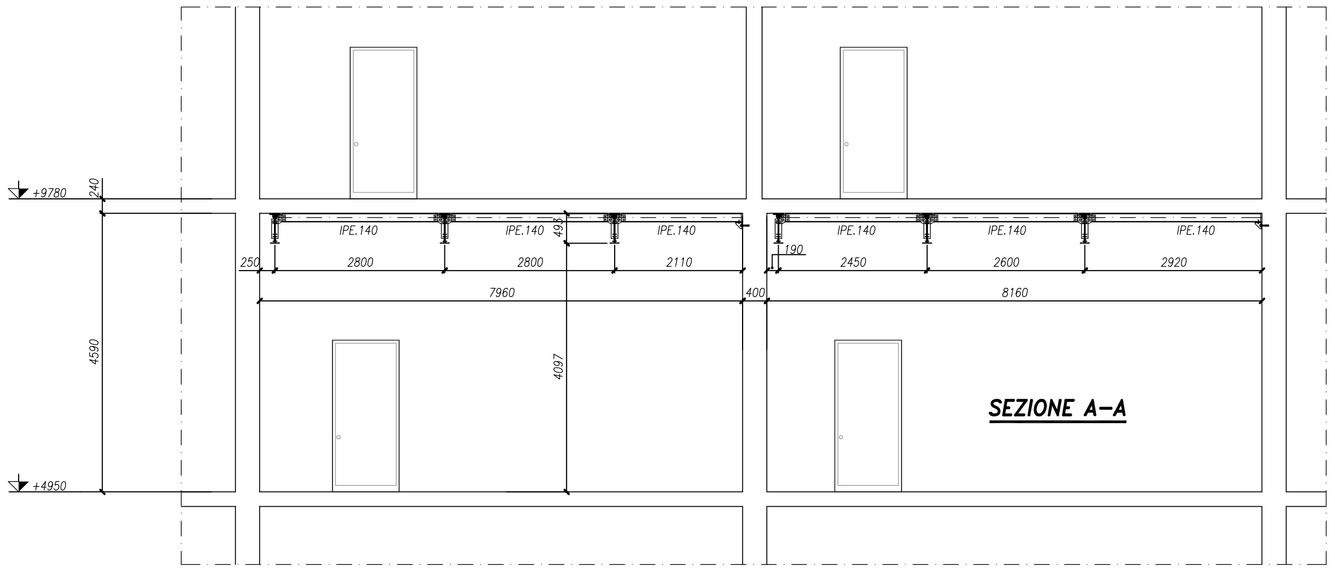

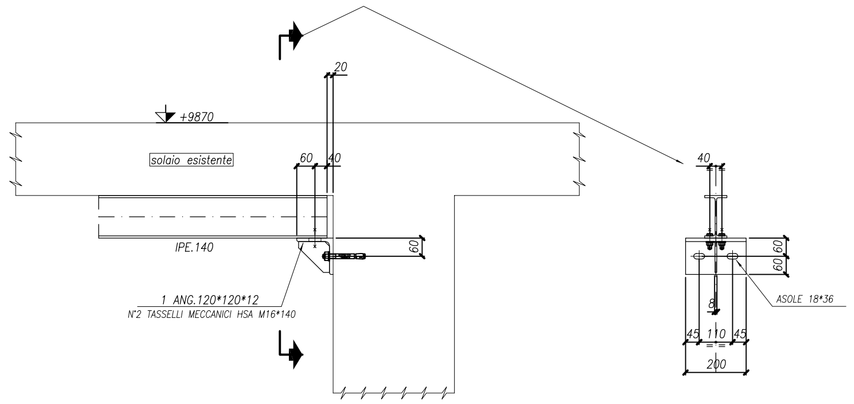

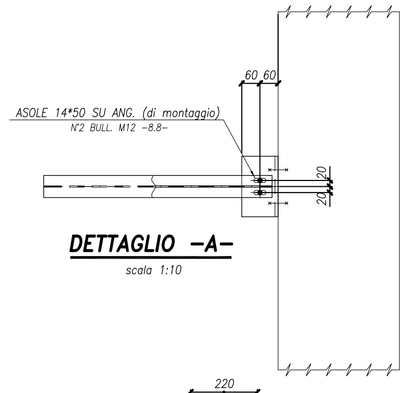

DETTAGLIO –A–
scala 1:10

NOTE TECNICHE

— MATERIALI UNI EN 10025 :1995
PROFILATI "S 275 JR"
LAMIERE "S 275 JR"

— BULLONI SECONDO UNI 3740
CLASSE –8.8– UNI 5737
GIOCO FORO BULLONE 1 mm. per d < 24mm.

— SALDATURE SECONDO D.M. 09/01/1996
LE SALDATURE D'ANGOLO NON INDICATE HANNO SP. DI GOLA
a = LO 0.8 LO SPESSORE MINIMO DA UNIRE.

NOTE GENERALI

— TUTTE LE QUOTE SONO ESPRESSE IN mm.

— LE QUOTE ALTIMETRICHE SONO ESPRESSE IN mm.

— PRIMA DI PROCEDERE ALLA FASE ESECUTIVA
E' NECESSARIO ESEGUIRE RILIEVI IN LOCO.

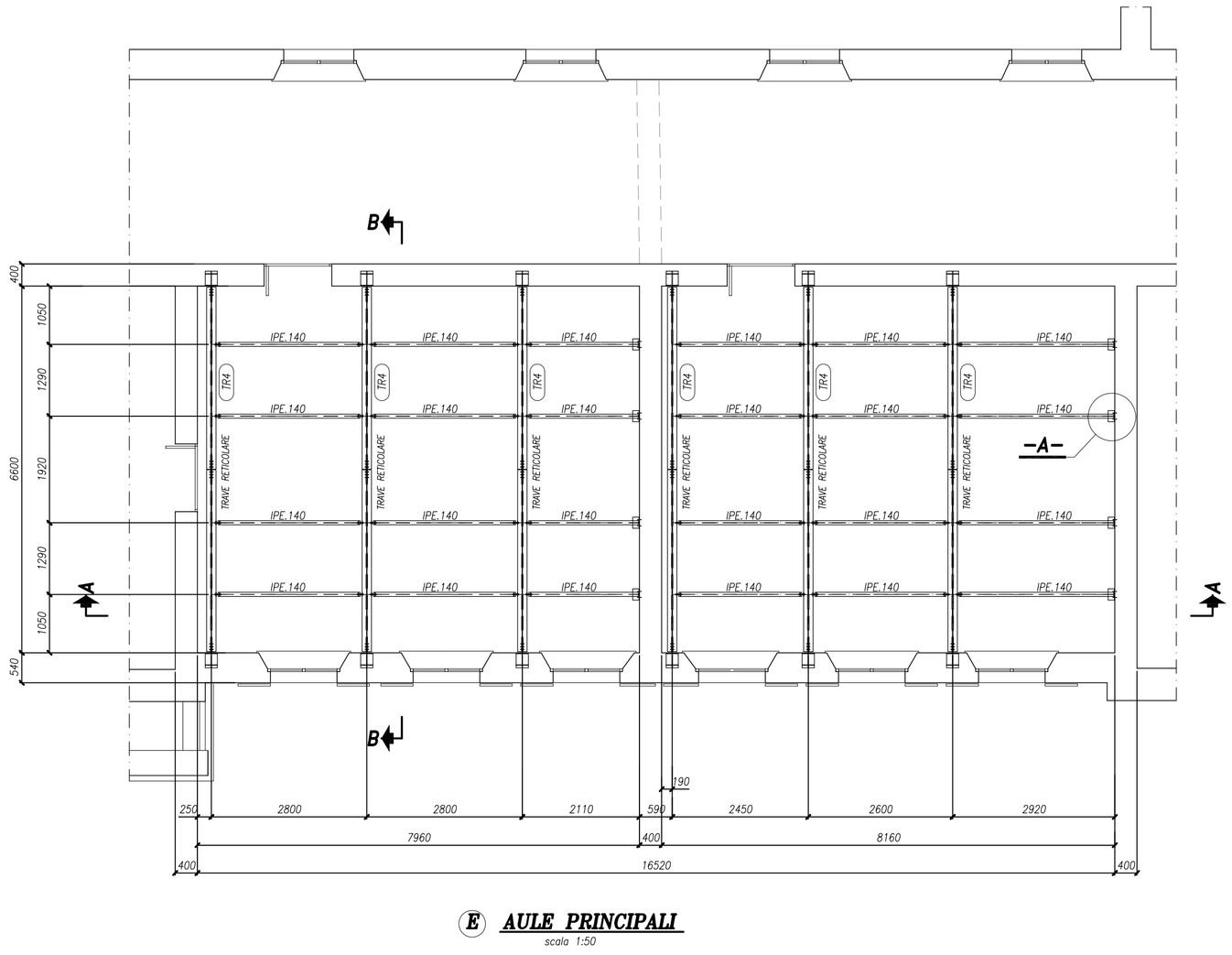

(E) AULE PRINCIPALI
scala 1:50

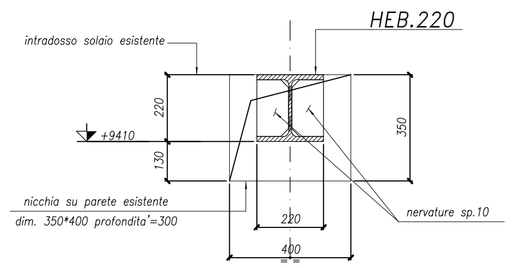

SEZIONE 4–4
scala 1:10

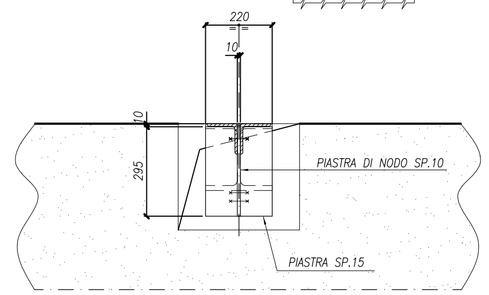

SEZIONE 3–3
scala 1:10

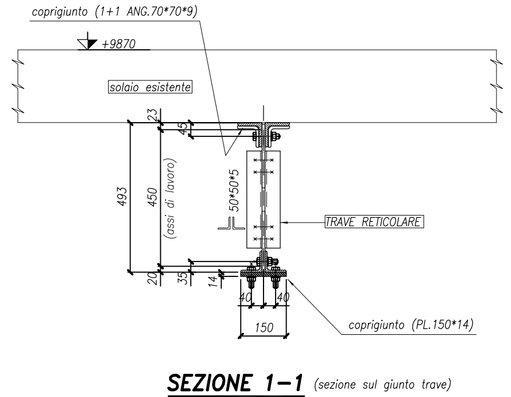

SEZIONE 1–1 (sezione sul giunto trave)
scala 1:10

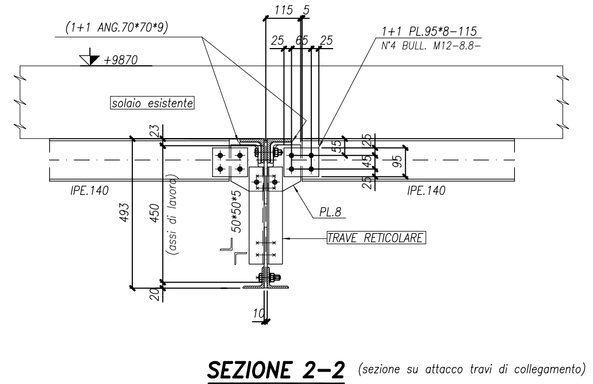

SEZIONE 2–2 (sezione su attacco travi di collegamento)
scala 1:10

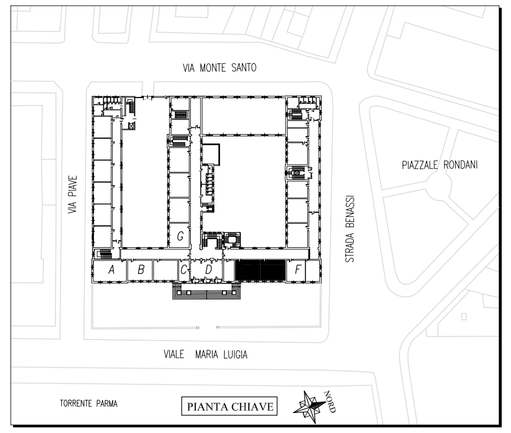

DESTINAZIONE LOCALI
(A) AULA FISICA
(B) BIBLIOTECA SUD
(C) VICE PRESIDENZA
(D) PRESID. SEGRETERIA
(E) AULE PRINCIPALI
(F) BIBLIOTECA NORD
(G) AULE SECONDARIE

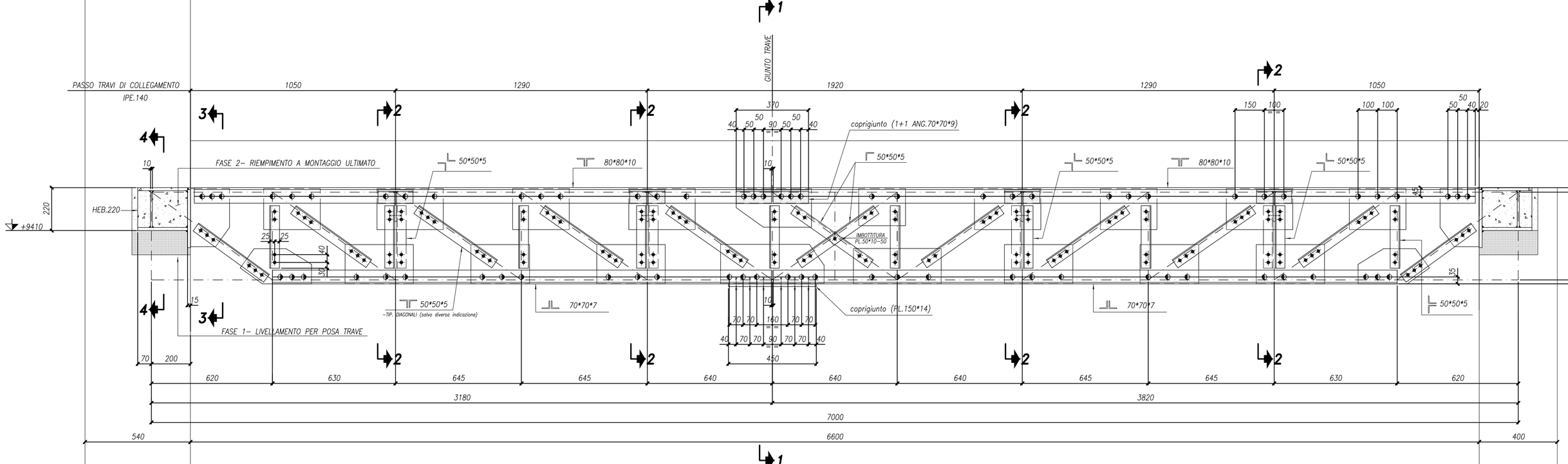

SEZIONE B–B
scala 1:10

TRAVE RETICOLARE TIPO (TR4)

PIATTI SP.10 (salvo diversa indicazione)

- BULLONI M16 –classe 8.8– UNI 5737
- BULLONI M12 –classe 8.8– UNI 5737

PROGETTISTA DELLE STRUTTURE
DOTT. ING. ALESSANDRO DI STASI

OGGETTO
PROVINCIA DI PARMA
CONSOLIDAMENTO STATICO E SISMICO DEL
LICEO CLASSICO G.D.ROMAGNOSI

TITOLO
INTERVENTO STATICO SU ZONA (E)

TAVOLA	DATA	NOVEMBRE 2007
S05	AGG. A / B / C	
	ARCH. N°	DIS. SPAGGIARI

ORDINE DEGLI INGEGNERI DELLA PROVINCIA DI PARMA
DOTT. ING. ALESSANDRO DI STASI
PIAZZA DUCALE 9 43100 PARMA
TEL/FAX 0521/234233 - 0521/234234

D:\ROMAGNOSI\S05.DWG Steel-Draw 3D 1.0

copia informatica per consultazione

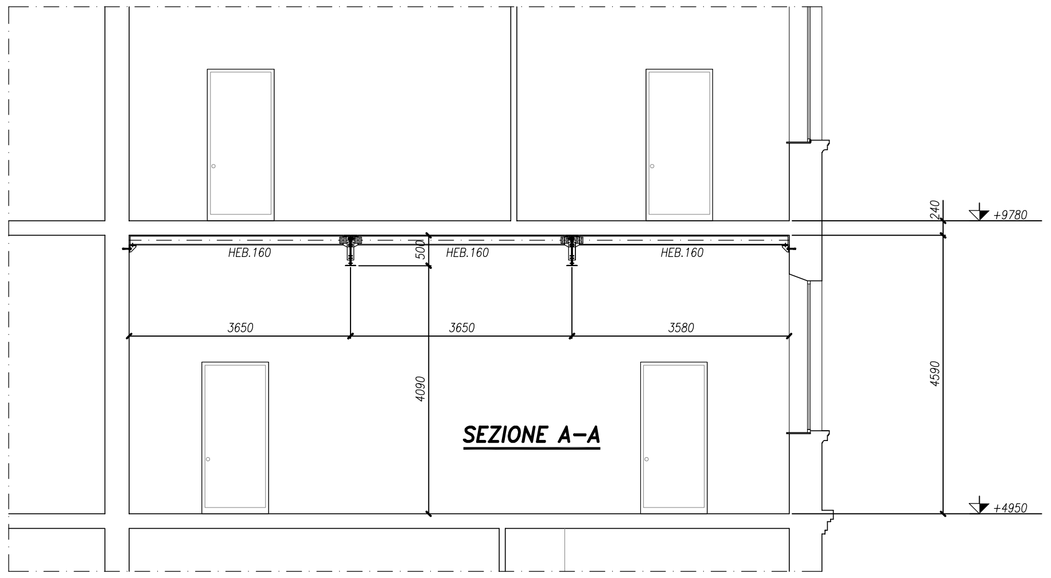

SEZIONE A–A

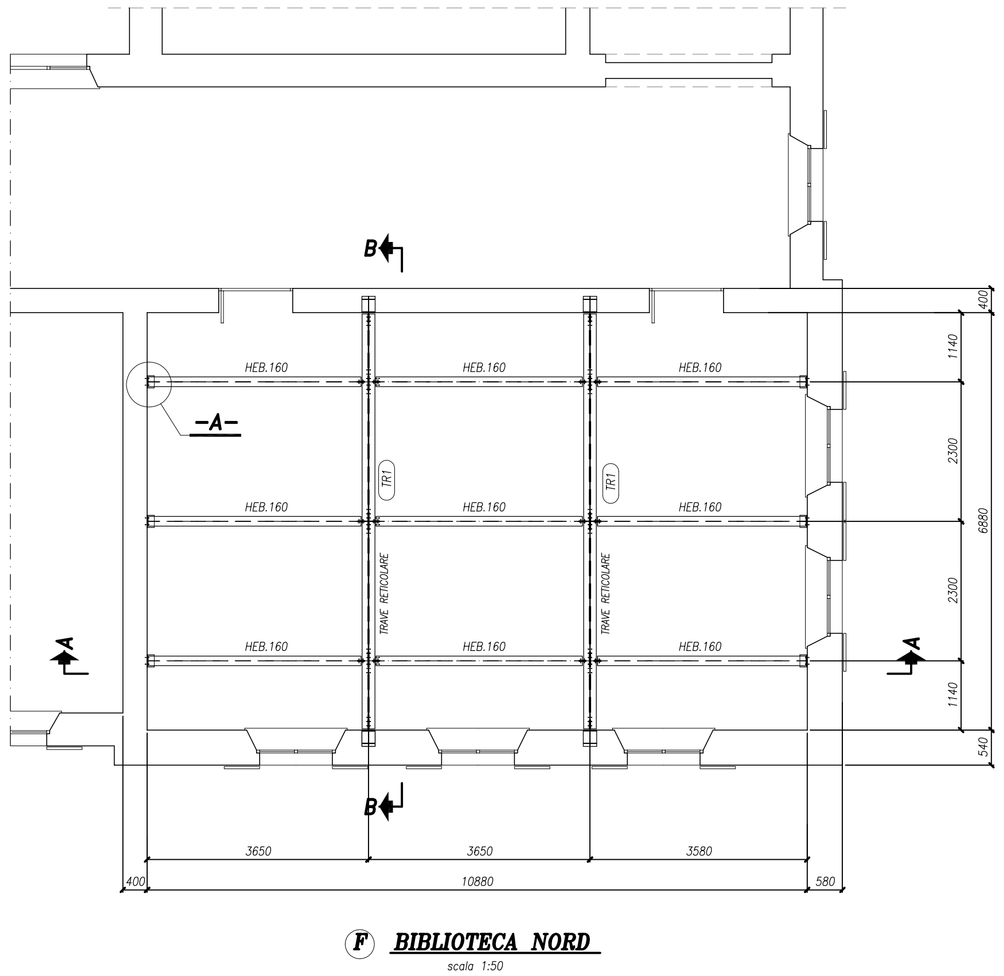

(F) BIBLIOTECA NORD

scala 1:50

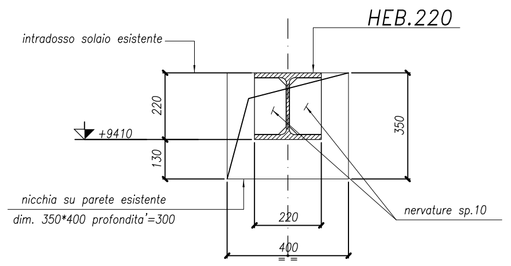

SEZIONE 4–4

scala 1:10

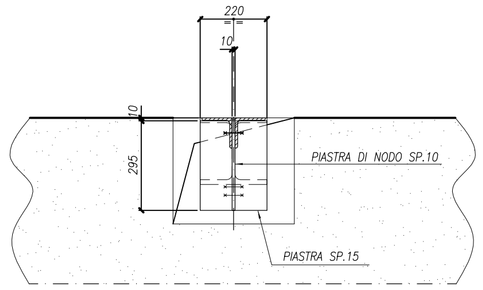

SEZIONE 3–3

scala 1:10

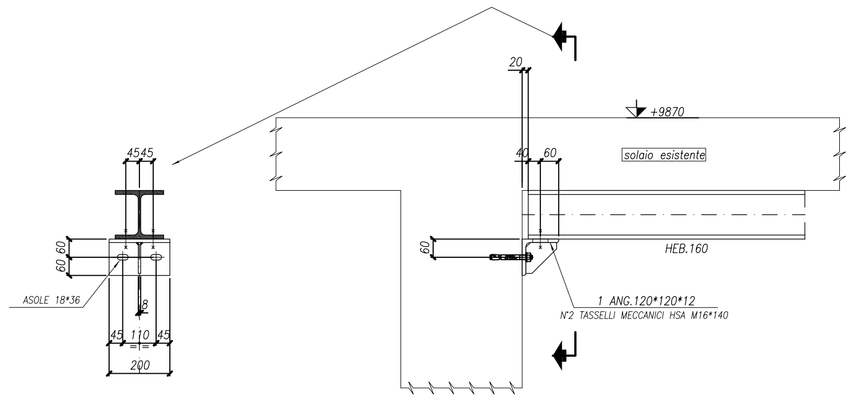

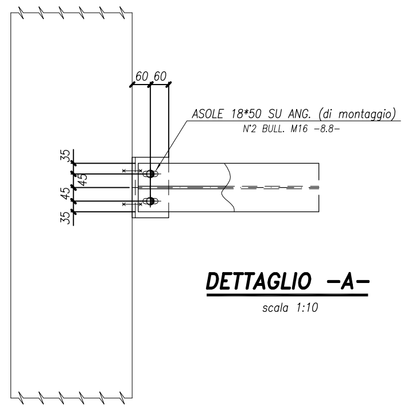

DETTAGLIO –A–

scala 1:10

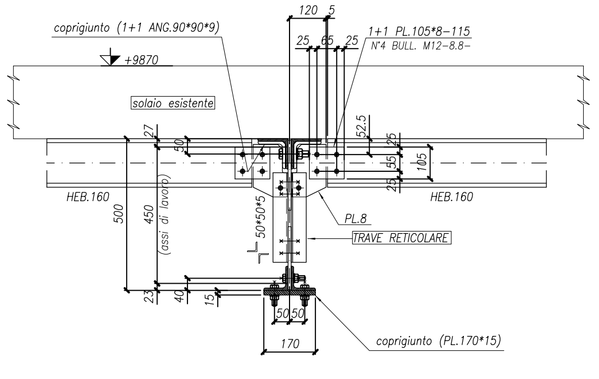

SEZIONE 1–1 (sezione in mezzeria trave)

scala 1:10

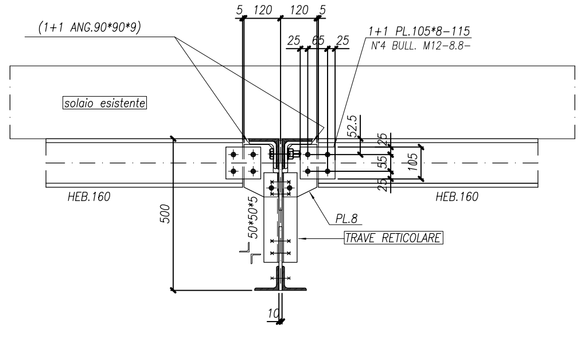

SEZIONE 2–2 (sezione su attacco travi di collegamento)

scala 1:10

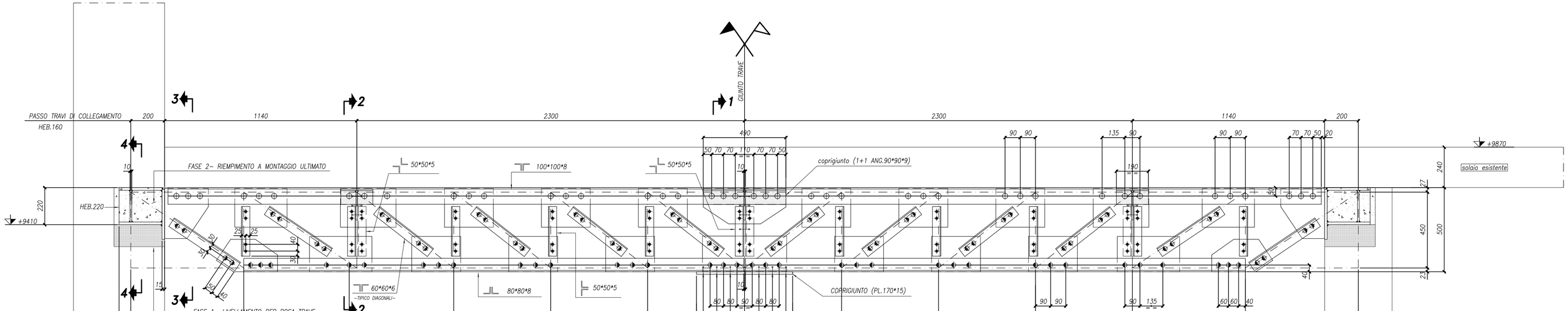

SEZIONE B–B

scala 1:10

TRAVE RETICOLARE TIPO (TR1)

PIATTI SP.10 (salvo diversa indicazione)

- BULLONI M20 –classe 8.8– UNI 5737
- BULLONI M16 –classe 8.8– UNI 5737
- BULLONI M12 –classe 8.8– UNI 5737

NOTE TECNICHE

– MATERIALI UNI EN 10025 :1995
PROFILATI "S 275 JR"
LAMIERE "S 275 JR"

– BULLONI SECONDO UNI 3740
CLASSE –8.8– UNI 5737
GIOCO FORO BULLONE 1 mm. per d < 24mm.

– SALDATURE SECONDO D.M. 09/01/1996
LE SALDATURE D'ANGOLO NON INDICATE HANNO SP. DI GOLA
a = LO 0.8 LO SPESSORE MINIMO DA UNIRE.

NOTE GENERALI

– TUTTE LE QUOTE SONO ESPRESSE IN mm.

– LE QUOTE ALTIMETRICHE SONO ESPRESSE IN mm.

– PRIMA DI PROCEDERE ALLA FASE ESECUTIVA
E' NECESSARIO ESEGUIRE RILIEVI IN LOCO.

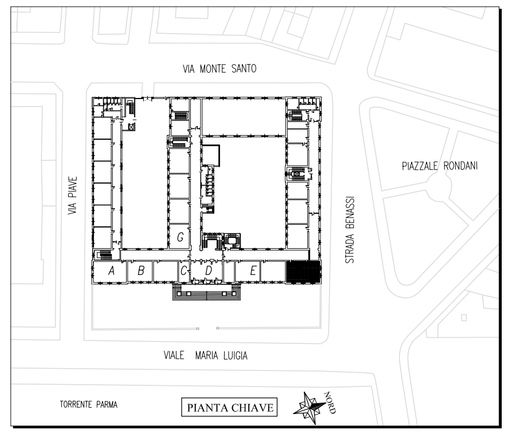

DESTINAZIONE LOCALI
(A) AULA FISICA
(B) BIBLIOTECA SUD
(C) VICE PRESIDENZA
(D) PRESID. SEGRETERIA
(E) AULE PRINCIPALI
(F) BIBLIOTECA NORD
(G) AULE SECONDARIE

PROGETTISTA DELLE STRUTTURE

DOTT. ING. ALESSANDRO DI STASI

OGGETTO

PROVINCIA DI PARMA
CONSOLIDAMENTO STATICO E SISMICO DEL
LICEO CLASSICO G.D.ROMAGNOSI

TITOLO

INTERVENTO STATICO SU ZONA (F)

TAVOLA	DATA	NOVEMBRE 2007
S06	AGG. A / B / C	
	ARCH. N°	DIS. SPAGGIARI

ORDINE DEI TECNICI DELLA PROVINCIA DI PARMA
DOTTORE INGEGNERE
ALESSANDRO DI STASI
SEZIONE A
N° 1000

D:\ROMAGNOSI\S06.DWG Steel-Draw 3D 1.0

copia informatica per consultazione

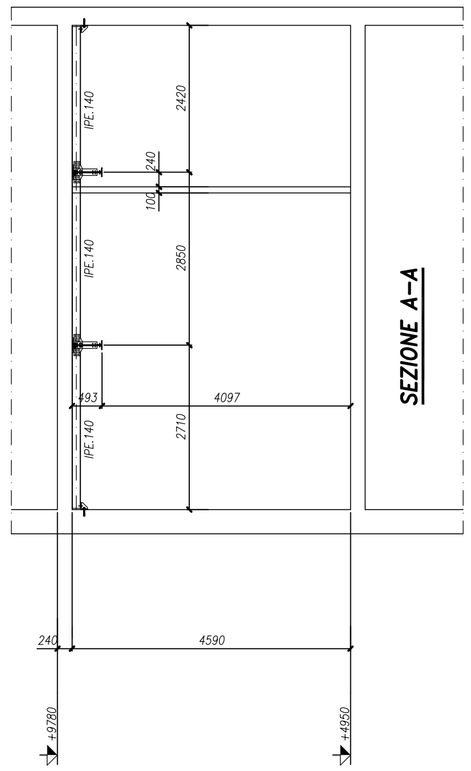

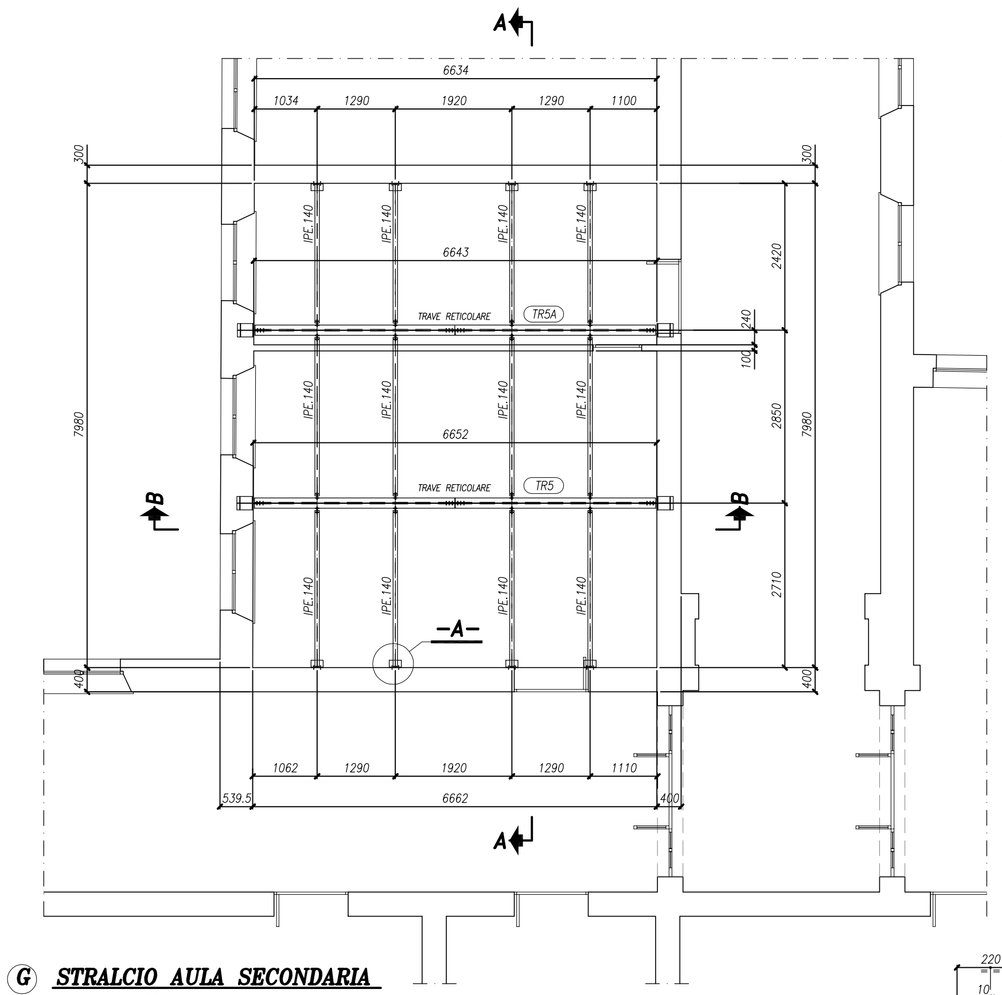

G STRALCIO AULA SECONDARIA

scala 1:50

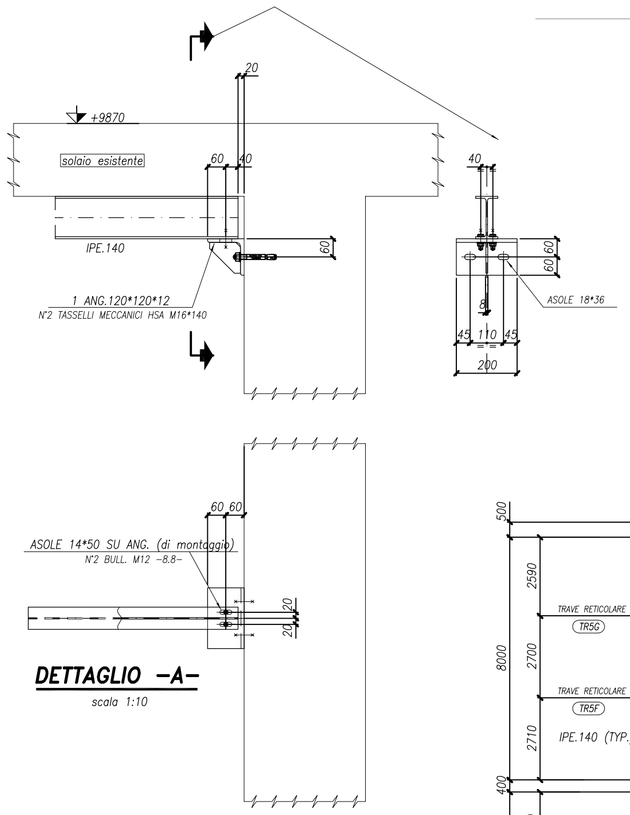

DETTAGLIO –A–

scala 1:10

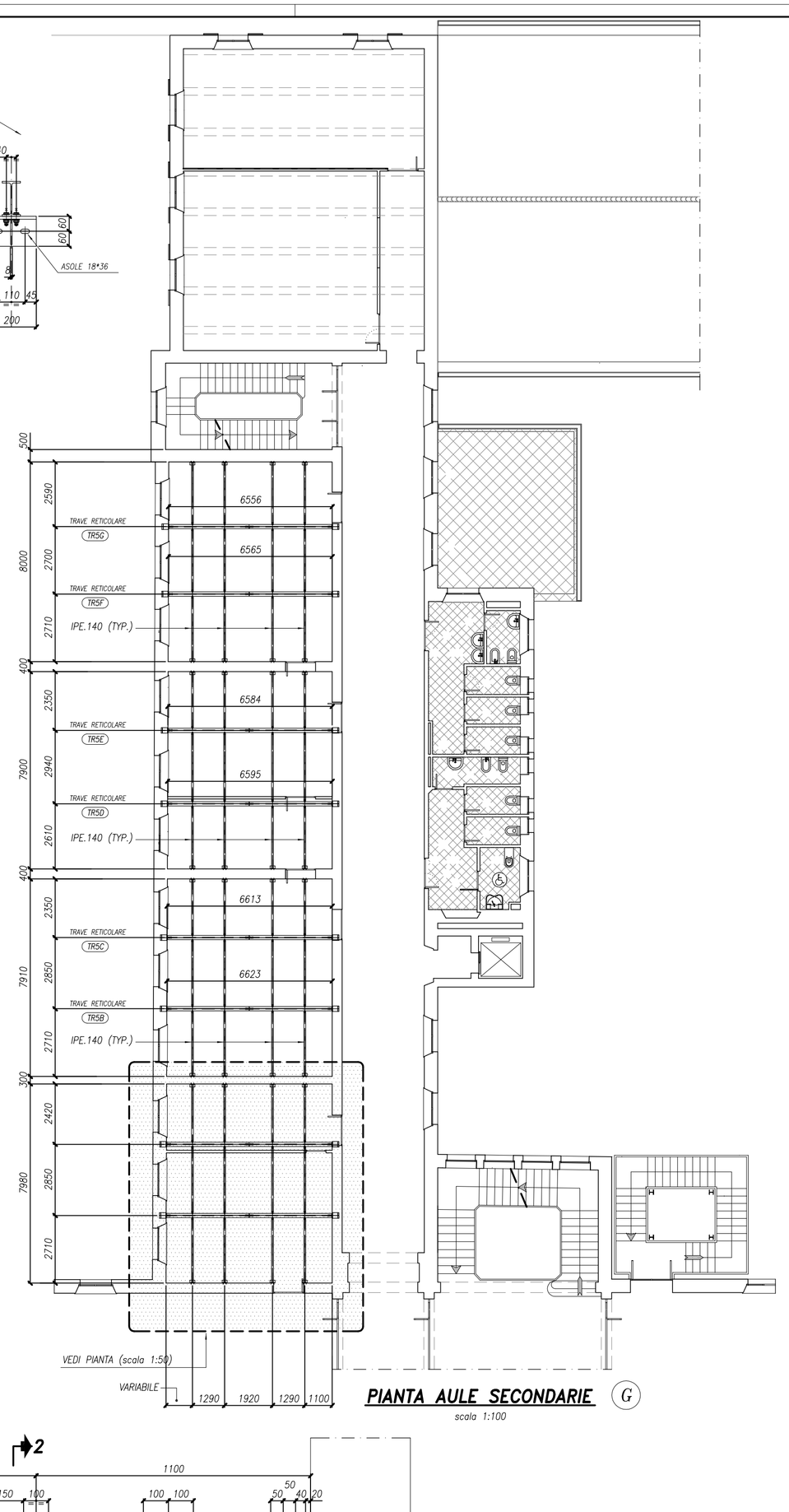

PIANTA AULE SECONDARIE G

scala 1:100

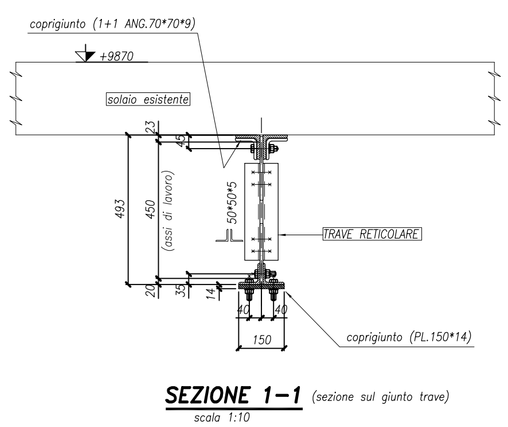

SEZIONE 1–1 (sezione sul giunto trave)

scala 1:10

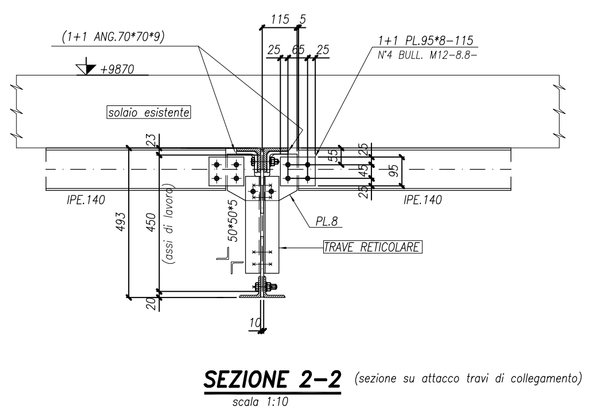

SEZIONE 2–2 (sezione su attacco travi di collegamento)

scala 1:10

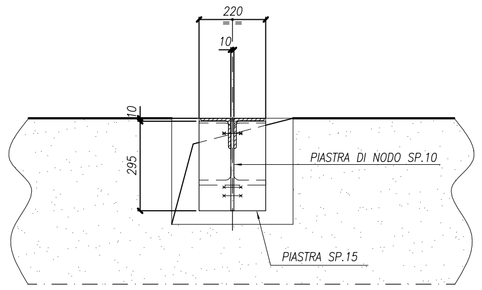

SEZIONE 3–3

scala 1:10

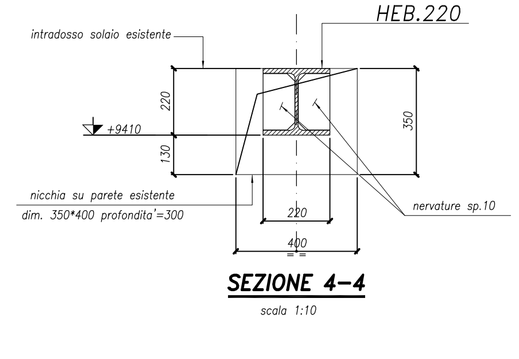

SEZIONE 4–4

scala 1:10

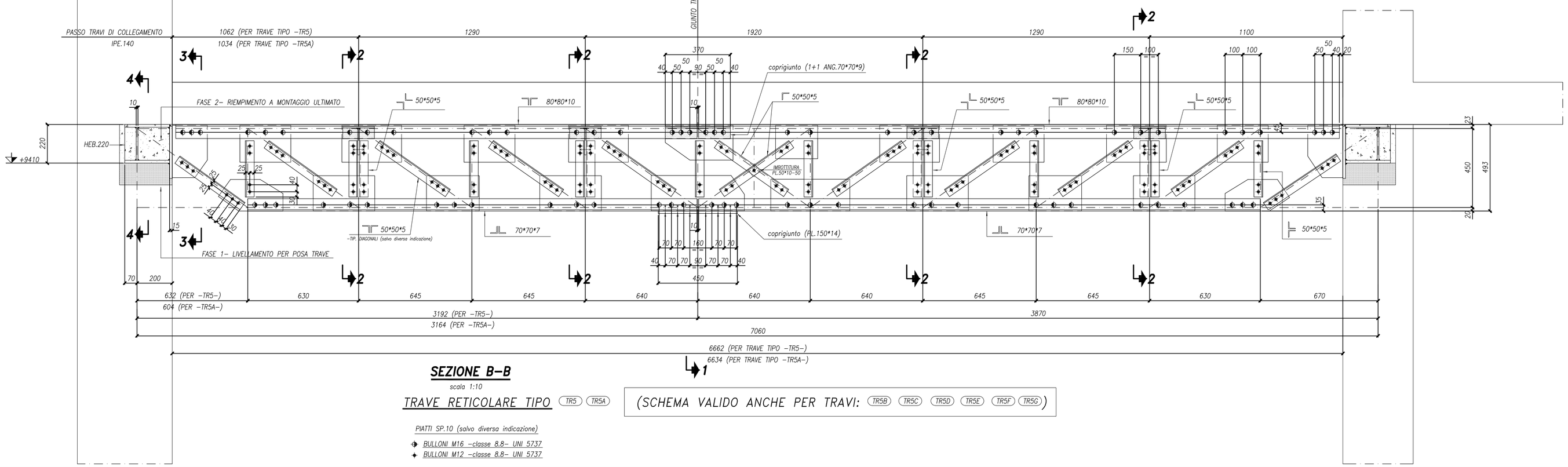

SEZIONE B–B

scala 1:10

TRAVE RETICOLARE TIPO (TR5) (TR5A)

(SCHEMA VALIDO ANCHE PER TRAVI: (TR5B) (TR5C) (TR5D) (TR5E) (TR5F) (TR5G))

PIATTI SP.10 (salvo diversa indicazione)

- BULLONI M16 –classe 8.8– UNI 5737
- BULLONI M12 –classe 8.8– UNI 5737

NOTE TECNICHE

— MATERIALI UNI EN 10025 :1995
PROFILATI "S 275 JR"
LAMIERE "S 275 JR"

— BULLONI SECONDO UNI 3740
CLASSE –8.8– UNI 5737
GIOCO FORO BULLONE 1 mm. per d < 24mm.

— SALDATURE SECONDO D.M. 09/01/1996
LE SALDATURE D'ANGOLO NON INDICATE HANNO SP. DI GOLA
a = LO 0.8 LO SPESSORE MINIMO DA UNIRE.

NOTE GENERALI

— TUTTE LE QUOTE SONO ESPRESSE IN mm.

— LE QUOTE ALTIMETRICHE SONO ESPRESSE IN mm.

— PRIMA DI PROCEDERE ALLA FASE ESECUTIVA
E' NECESSARIO ESEGUIRE RILIEVI IN LOCO.

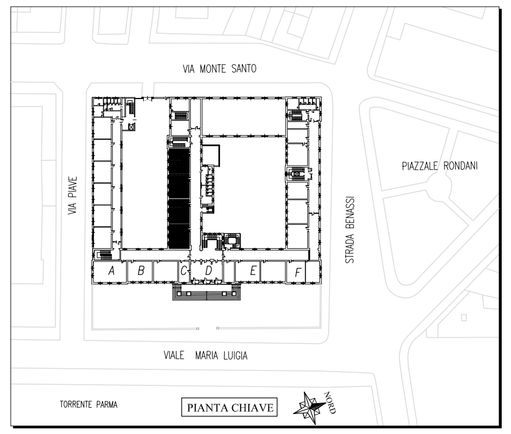

DESTINAZIONE LOCALI
(A) AULA FISICA
(B) BIBLIOTECA SUD
(C) VICE PRESIDENZA
(D) PRESID. SEGRETERIA
(E) AULE PRINCIPALI
(F) BIBLIOTECA NORD
(G) AULE SECONDARIE

PROGETTISTA DELLE STRUTTURE
DOTT. ING. ALESSANDRO DI STASI

OGGETTO
PROVINCIA DI PARMA
CONSOLIDAMENTO STATICO E SISMICO DEL
LICEO CLASSICO G.D.ROMAGNOSI

TITOLO
INTERVENTO STATICO SU ZONA (G)

TAVOLA	DATA	NOVEMBRE 2007
S07	AGG. A / B / C	
	ARCH. N°	DIS. SPAGGIARI

SHEET SIZE: A1 (594 x 841 mm) - SCALE: 1:1
DRAWING MADE WITH ARCHITECT VERSION 9 FOR WINDOWS
DRAWING MADE BY ALFA SYSTEMS - ITALY
DIGITAL DATA CAN ALTER ORIGINAL DRAWING

D:\ROMAGNOSI\S07.DWG Steel-Draw 3D 1.0

copia informatica per consultazione

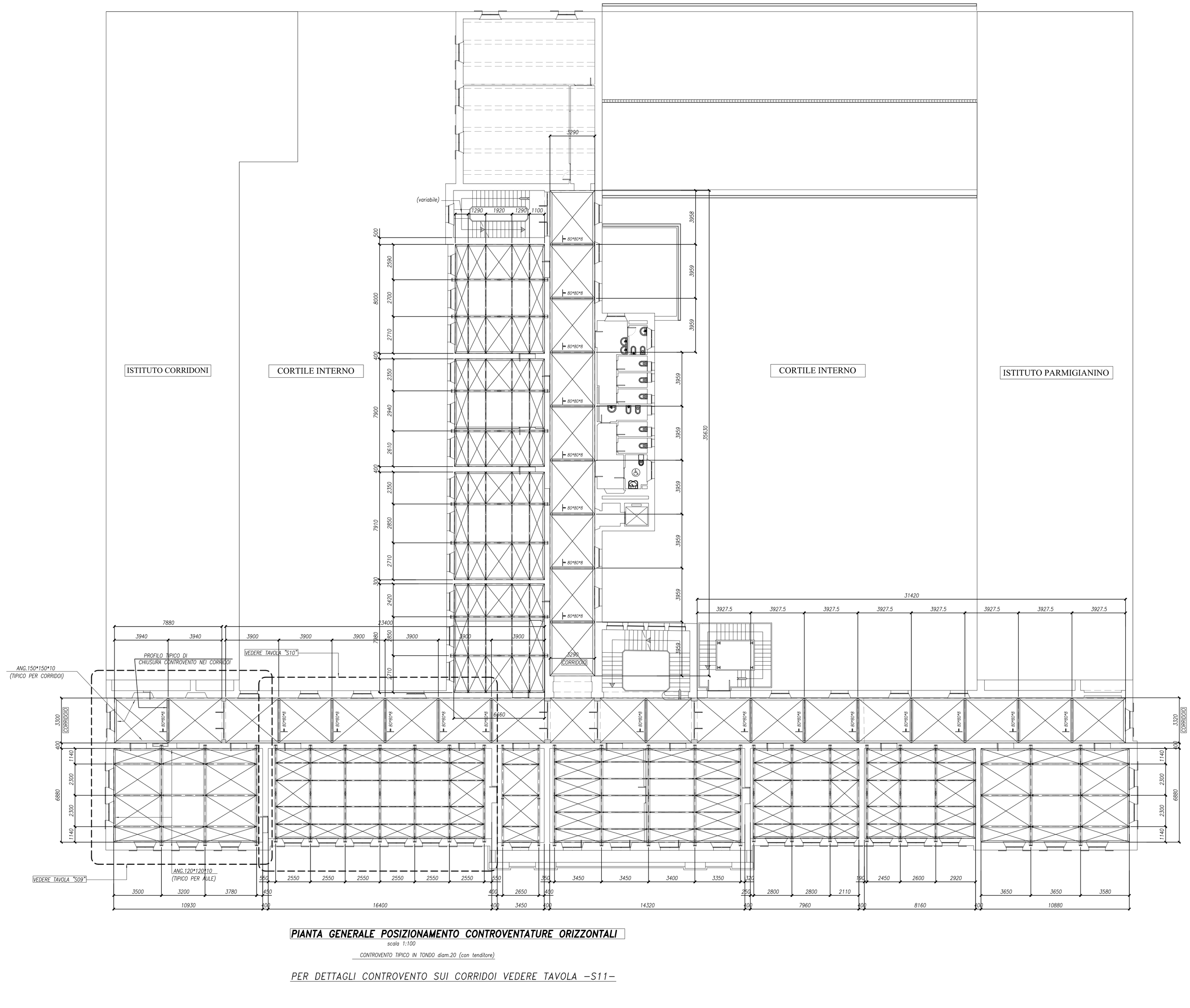

PIANTA GENERALE POSIZIONAMENTO CONTROVENTATURE ORIZZONTALI

scala 1:100

CONTROVENTO TIPICO IN TONDO diam.20 (con tenditore)

PER DETTAGLI CONTROVENTO SUI CORRIDOI VEDERE TAVOLA –S11–

NOTE TECNICHE

— MATERIALI UNI EN 10025 :1995
PROFILATI "S 275 JR"
LAMIERE "S 275 JR"

— BULLONI SECONDO UNI 3740
CLASSE –8.8– UNI 5737
GIOCO FORO BULLONE 1 mm. per d < 24mm.

— SALDATURE SECONDO D.M. 09/01/1996
LE SALDATURE D'ANGOLO NON INDICATE HANNO SP. DI GOLA
a = LO 0.8 LO SPESSORE MINIMO DA UNIRE.

NOTE GENERALI

— TUTTE LE QUOTE SONO ESPRESSE IN mm.

— LE QUOTE ALTIMETRICHE SONO ESPRESSE IN mm.

— PRIMA DI PROCEDERE ALLA FASE ESECUTIVA
E' NECESSARIO ESEGUIRE RILIEVI IN LOCO.

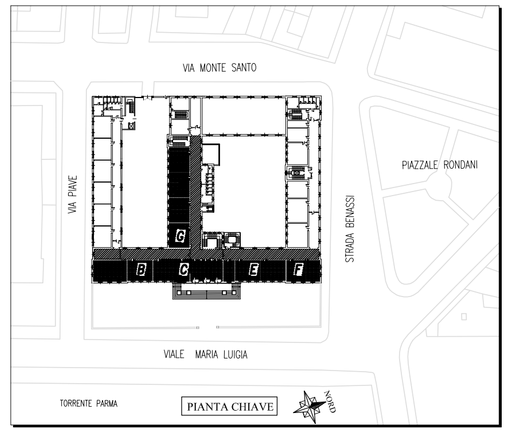

DESTINAZIONE LOCALI
A) AULA FISICA
B) BIBLIOTECA SUD
C) VICE PRESIDENZA
D) PRESID. SEGRETERIA
E) AULE PRINCIPALI
F) BIBLIOTECA NORD
G) AULE SECONDARIE

PROGETTISTA DELLE STRUTTURE
DOTT. ING. ALESSANDRO DI STASI

OGGETTO
PROVINCIA DI PARMA
CONSOLIDAMENTO STATICO E SISMICO DEL
LICEO CLASSICO G.D.ROMAGNOSI

TITOLO
INTERVENTO SISMICO -PIANTA GENERALE

TAVOLA		
S08	DATA	NOVEMBRE 2007
	AGG. A	
	B	
	C	
	ARCH. N°	DIS. SPAGGIARI

ORDINE DEI PERITI E DEGLI ESPERTI INDUSTRIALI E TECNICI
DELLA PROVINCIA DI PARMA
TECNICO ALLA PROGETTAZIONE
PERITO INDUSTRIALE ALESSANDRO DI STASI

D:\ROMAGNOSI\S08.DWG Steel-Draw 3D 1.0

copia informatica per consultazione

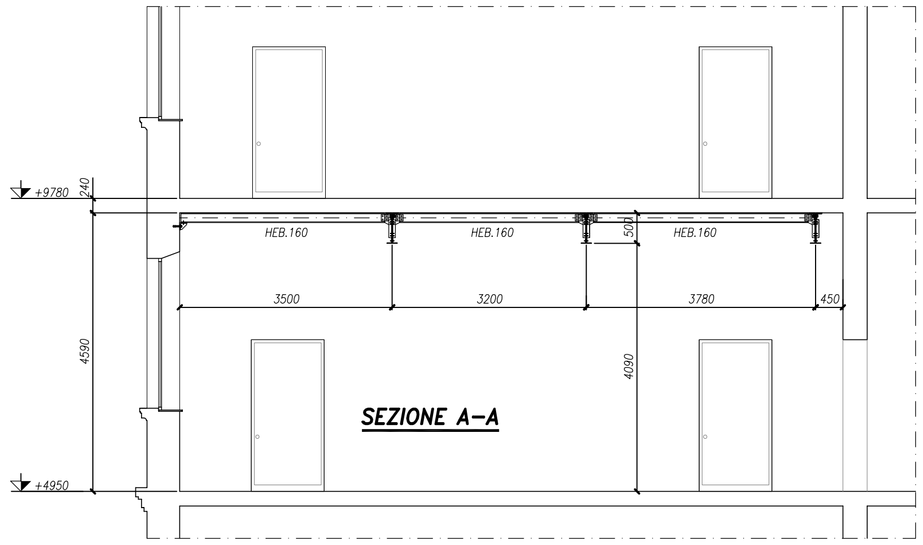

SEZIONE A–A

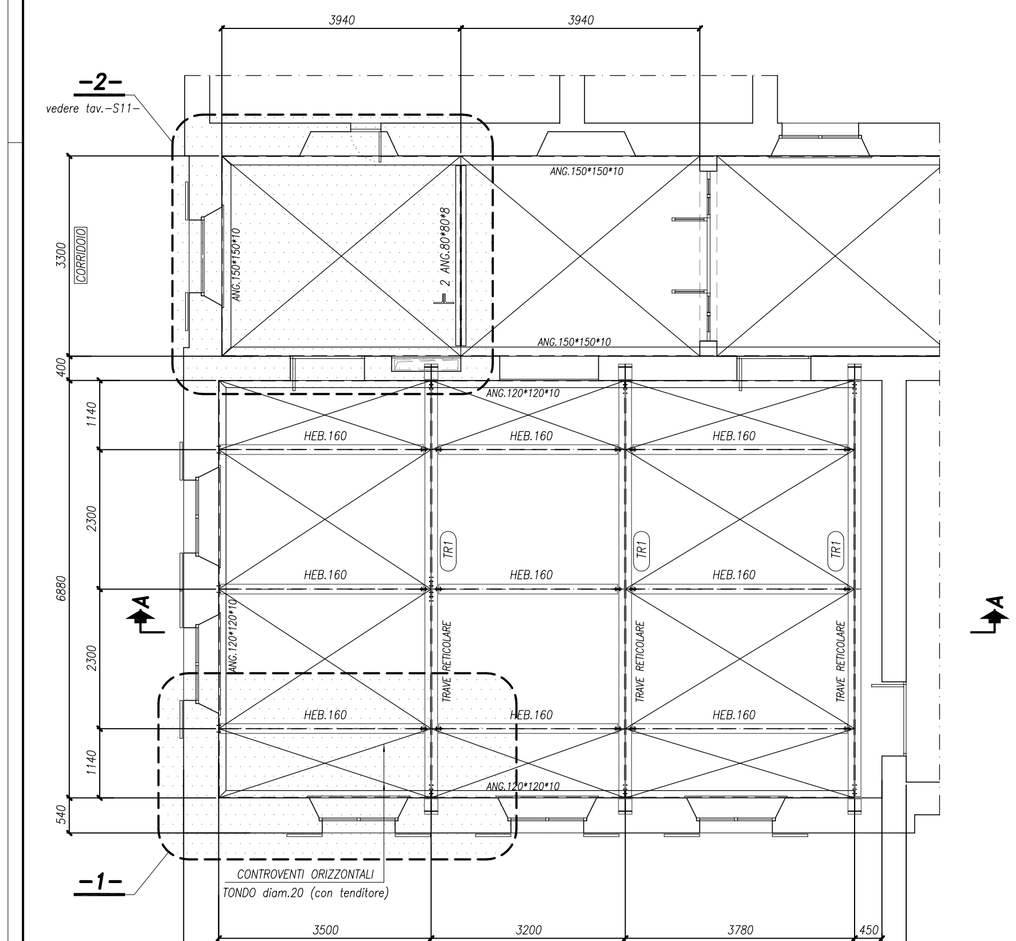

(A) AULA DI FISICA

scala 1:50

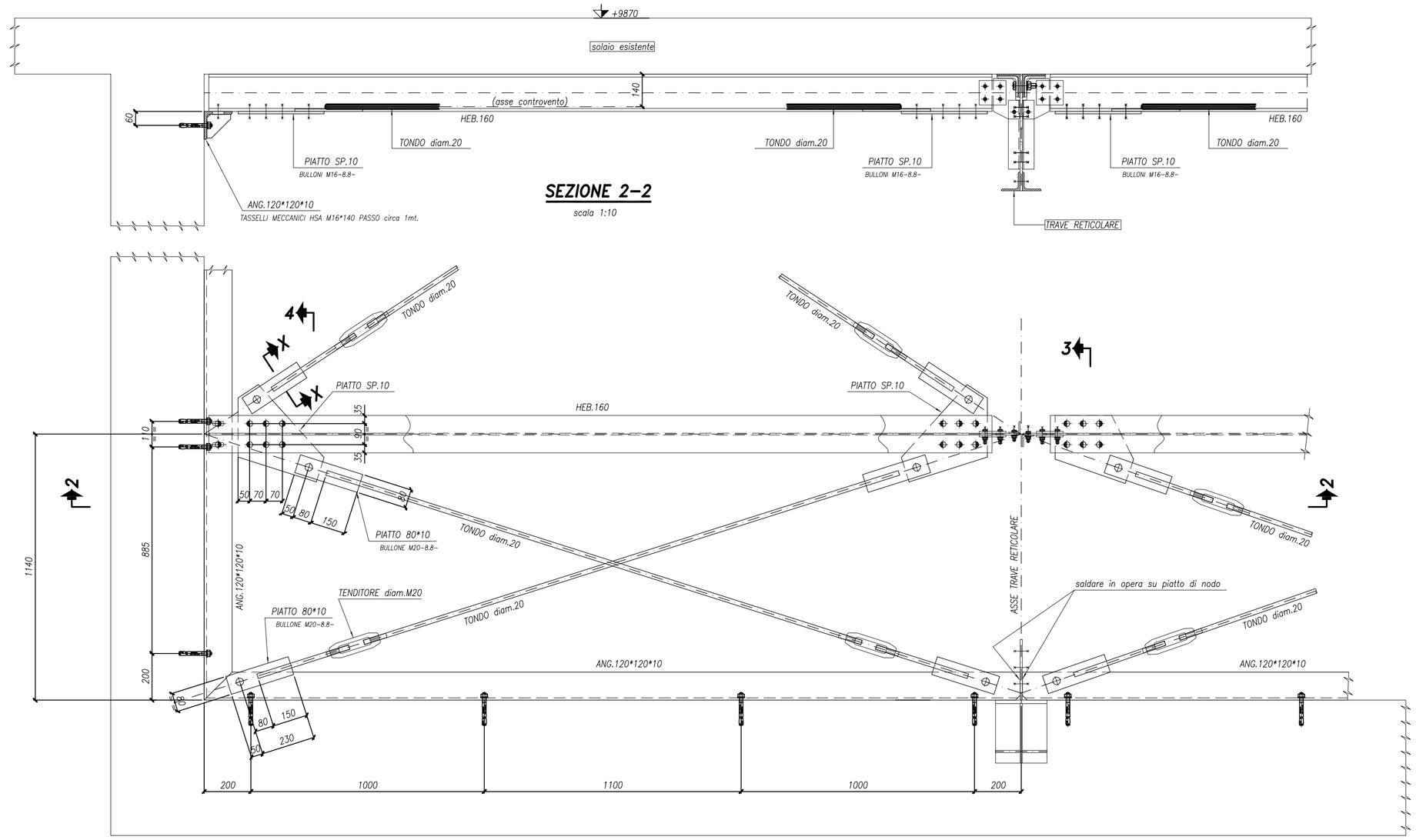

SEZIONE 2–2

scala 1:10

DETTAGLIO –1–

scala 1:10

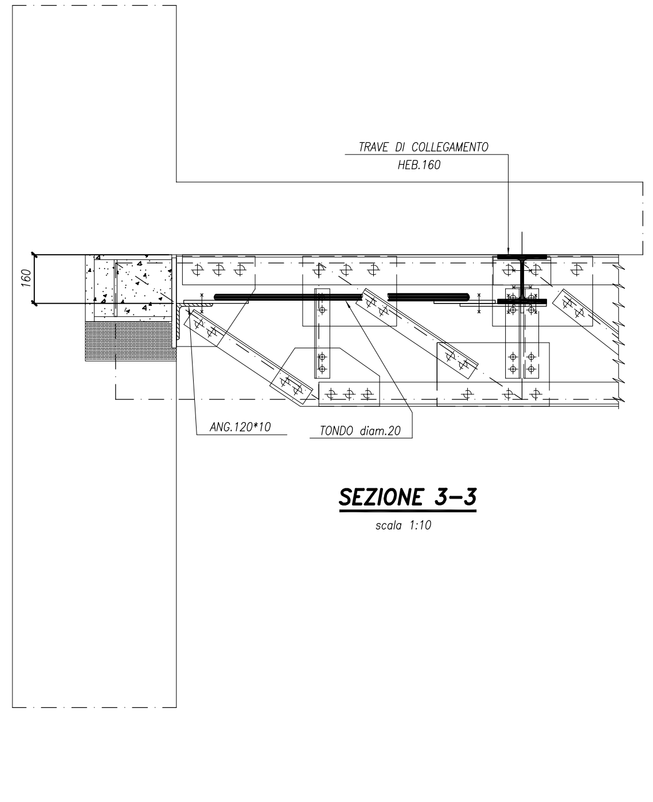

SEZIONE 3–3

scala 1:10

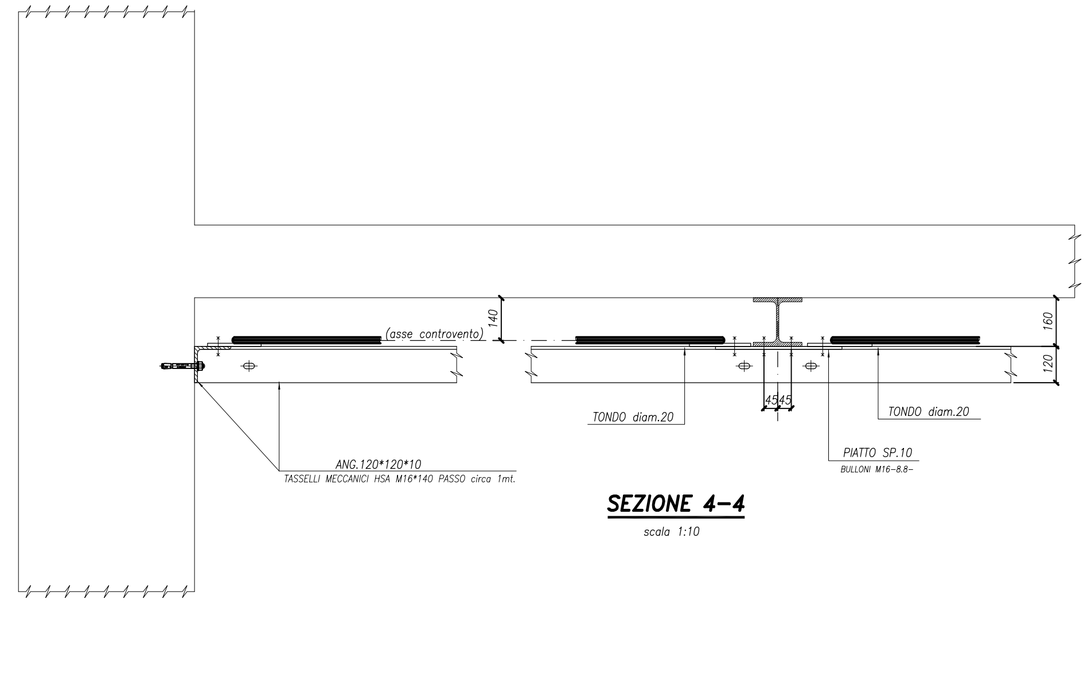

SEZIONE 4–4

scala 1:10

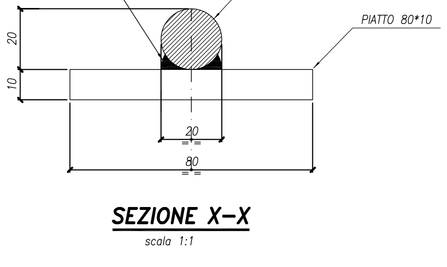

SEZIONE X–X

scala 1:1

NOTE TECNICHE

— MATERIALI UNI EN 10025 :1995
PROFILATI "S 275 JR"
LAMIERE "S 275 JR"

— BULLONI SECONDO UNI 3740
CLASSE –8.8– UNI 5737
GIOCO FORO BULLONE 1 mm. per d < 24mm.

— SALDATURE SECONDO D.M. 09/01/1996
LE SALDATURE D'ANGOLO NON INDICATE HANNO SP. DI GOLA
a = LO 0.8 LO SPESSORE MINIMO DA UNIRE.

NOTE GENERALI

— TUTTE LE QUOTE SONO ESPRESSE IN mm.

— LE QUOTE ALTIMETRICHE SONO ESPRESSE IN mm.

— PRIMA DI PROCEDERE ALLA FASE ESECUTIVA
E' NECESSARIO ESEGUIRE RILIEVI IN LOCO.

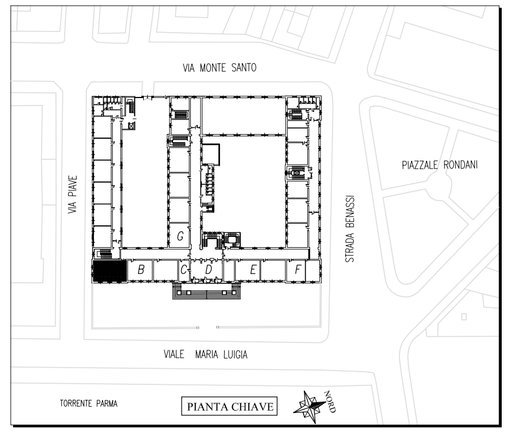

DESTINAZIONE LOCALI
(A) AULA FISICA
(B) BIBLIOTECA SUD
(C) VICE PRESIDENZA
(D) PRESID. SEGRETERIA
(E) AULE PRINCIPALI
(F) BIBLIOTECA NORD
(G) AULE SECONDARIE

PROGETTISTA DELLE STRUTTURE
DOTT. ING. ALESSANDRO DI STASI

OGGETTO
PROVINCIA DI PARMA
CONSOLIDAMENTO STATICO E SISMICO DEL
LICEO CLASSICO G.D.ROMAGNOSI

TITOLO
INTERVENTO SISMICO SU ZONA (A)

TAVOLA	DATA	NOVEMBRE 2007
S09	AGG. A / B / C	
	ARCH. N°	DIS. SPAGGIARI

ARCH. M. A. BUSSI, INGRIDI BERNI & SAMPI
P. COL. A. P. REVEL in RAPPRESENT. ARTE
PROG. DOTT. ING. ALESSANDRO DI STASI

D:\ROMAGNOSI\S09.DWG Steel-Draw 3D 1.0

copia informatica per consultazione

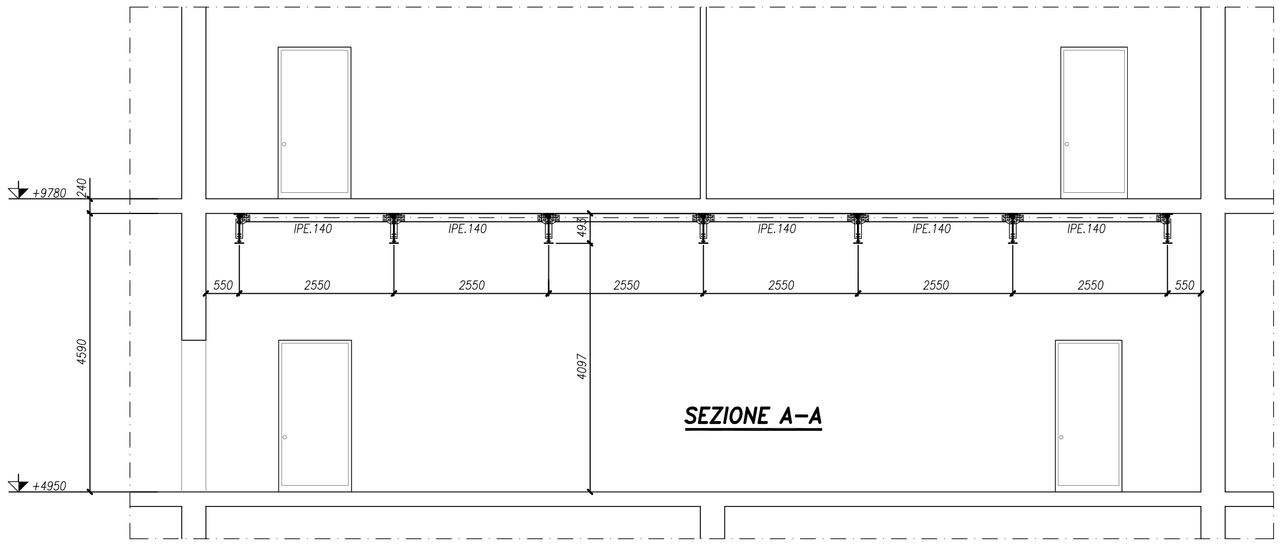

SEZIONE A–A

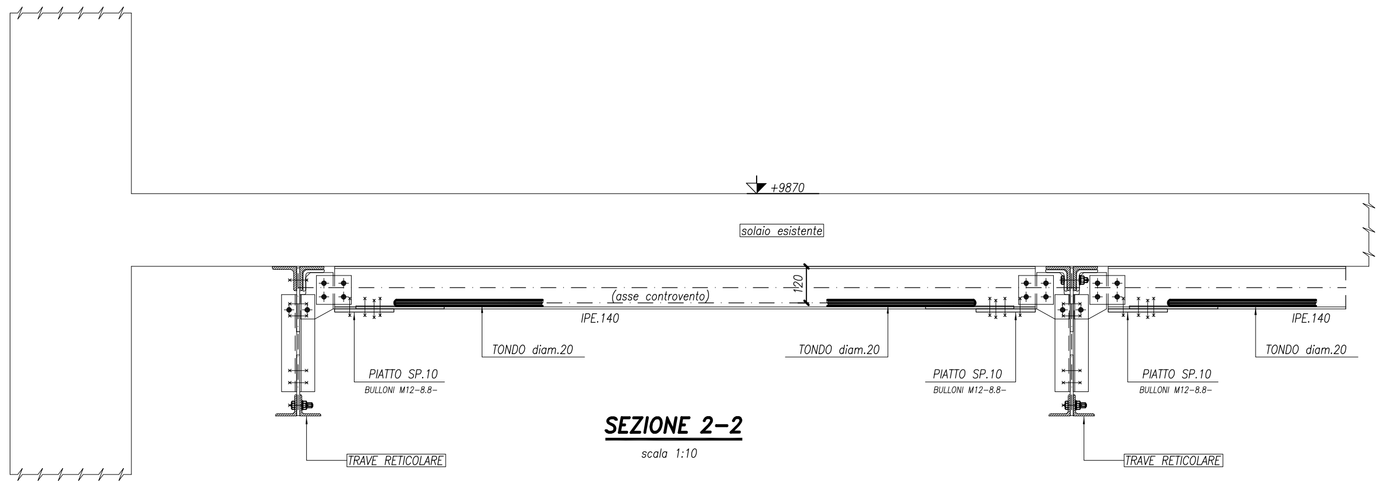

SEZIONE 2–2

scala 1:10

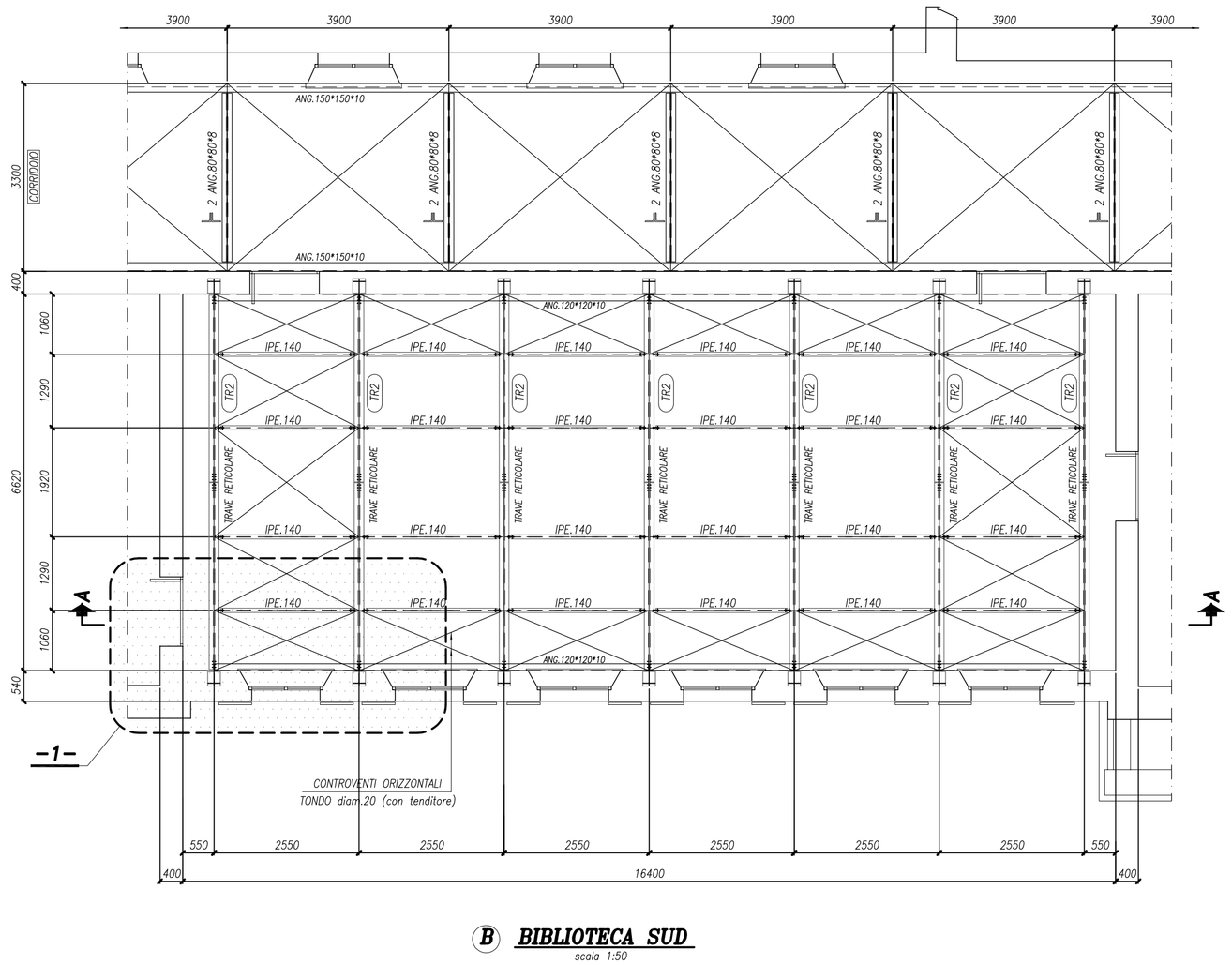

(B) BIBLIOTECA SUD

scala 1:50

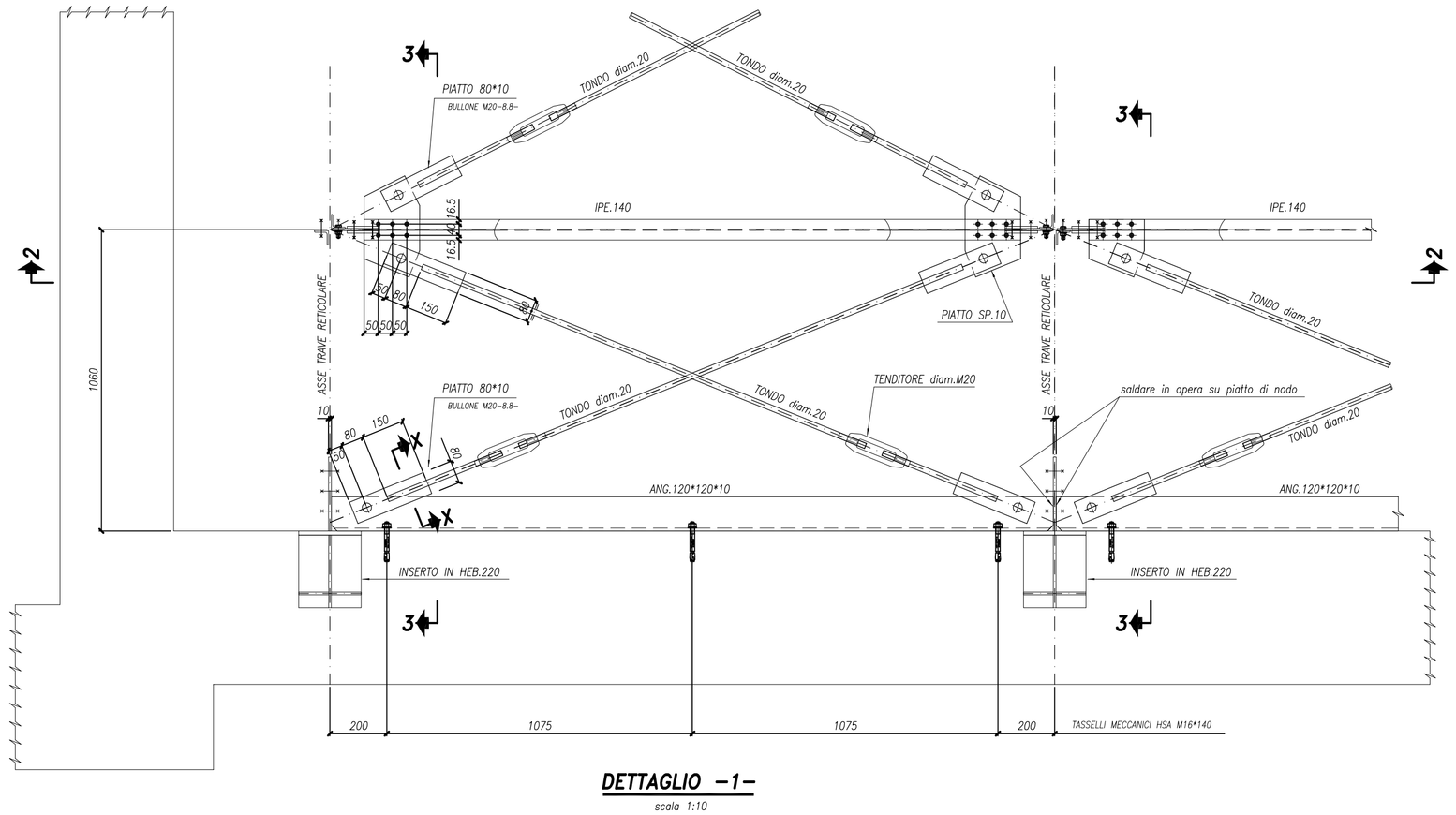

DETTAGLIO –1–

scala 1:10

SEZIONE X–X

scala 1:1

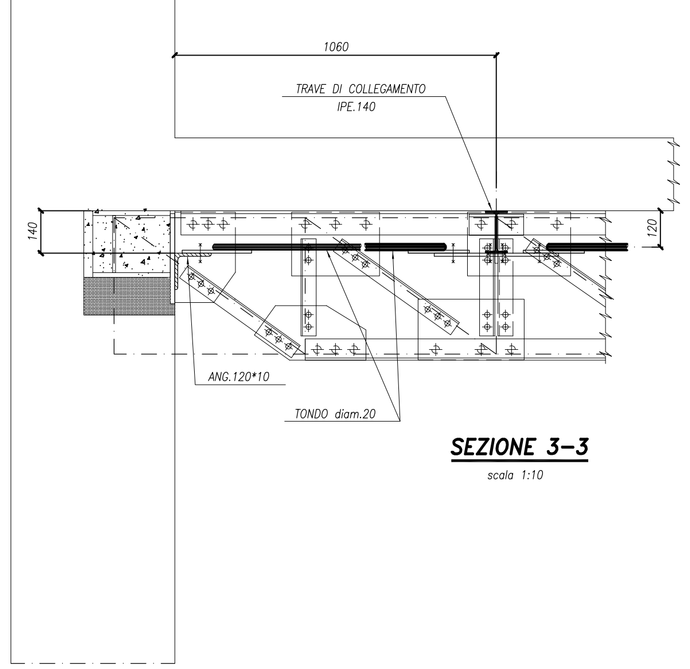

SEZIONE 3–3

scala 1:10

NOTE TECNICHE

— MATERIALI UNI EN 10025 :1995
PROFILATI "S 275 JR"
LAMIERE "S 275 JR"

— BULLONI SECONDO UNI 3740
CLASSE –8.8– UNI 5737
GIOCO FORO BULLONE 1 mm. per d < 24mm.

— SALDATURE SECONDO D.M. 09/01/1996
LE SALDATURE D'ANGOLO NON INDICATE HANNO SP. DI GOLA
a = LO 0.8 LO SPESSORE MINIMO DA UNIRE.

NOTE GENERALI

— TUTTE LE QUOTE SONO ESPRESSE IN mm.

— LE QUOTE ALTIMETRICHE SONO ESPRESSE IN mm.

— PRIMA DI PROCEDERE ALLA FASE ESECUTIVA
E' NECESSARIO ESEGUIRE RILIEVI IN LOCO.

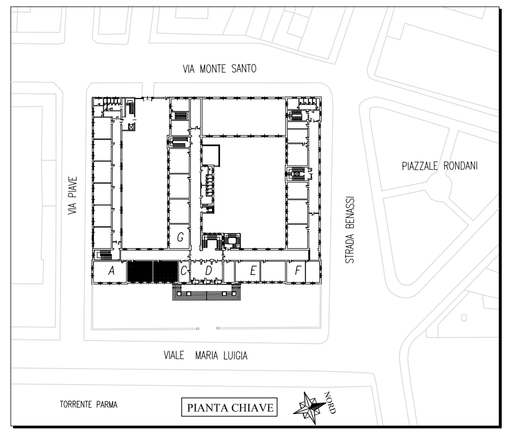

PIANTA CHIAVE

DESTINAZIONE LOCALI
(A) AULA FISICA
(B) BIBLIOTECA SUD
(C) VICE PRESIDENZA
(D) PRESID. SEGRETERIA
(E) AULE PRINCIPALI
(F) BIBLIOTECA NORD
(G) AULE SECONDARIE

PROGETTISTA DELLE STRUTTURE
DOTT. ING. ALESSANDRO DI STASI

OGGETTO
PROVINCIA DI PARMA
CONSOLIDAMENTO STATICO E SISMICO DEL
LICEO CLASSICO G.D.ROMAGNOSI

TITOLO
INTERVENTO SISMICO SU ZONA (B)

TAVOLA			
S10	DATA		NOVEMBRE 2007
	AGG.	A	
		B	
		C	
	ARCH. N°		DIS. SPAGGIARI

ARCH. ING. A. DI STASI - VIA MONTE SANTO 3 - PARMA
TEL. 0521/237.111 - FAX 0521/237.112
CELL. 338/4.18.18.18 - 338/4.19.19.19

D:\ROMAGNOSI\S10.DWG Steel-Draw 3D 1.0

copia informatica per consultazione

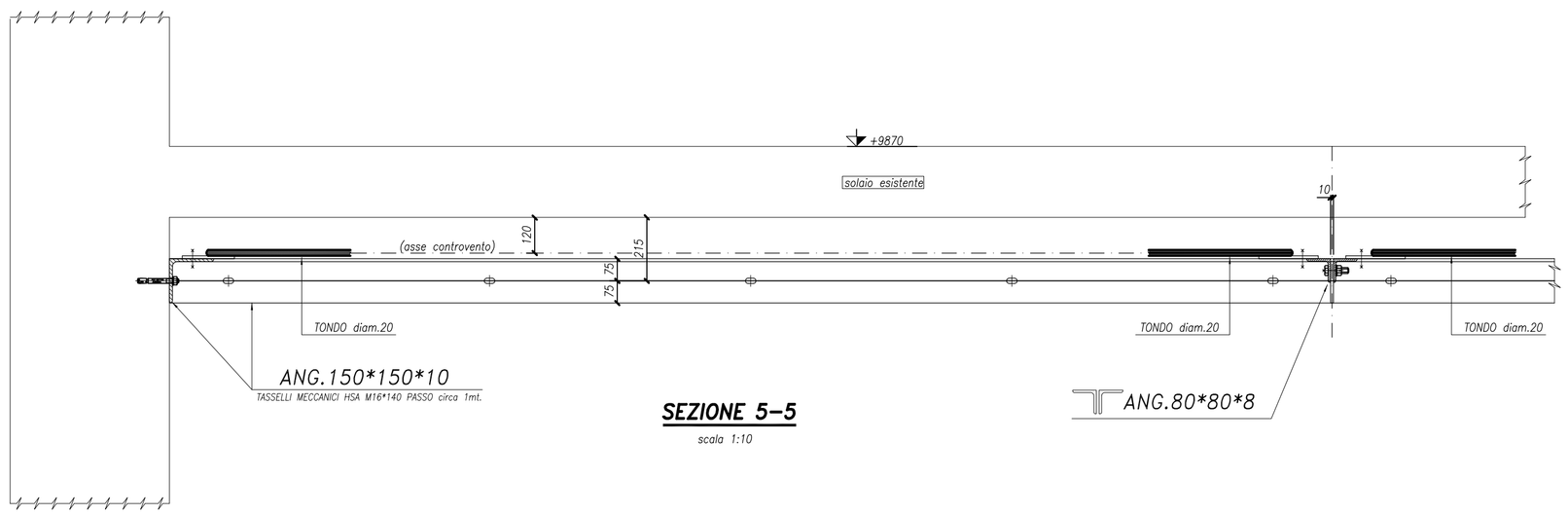

SEZIONE 5–5

scala 1:10

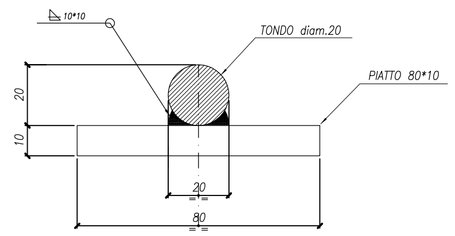

SEZIONE X–X

scala 1:1

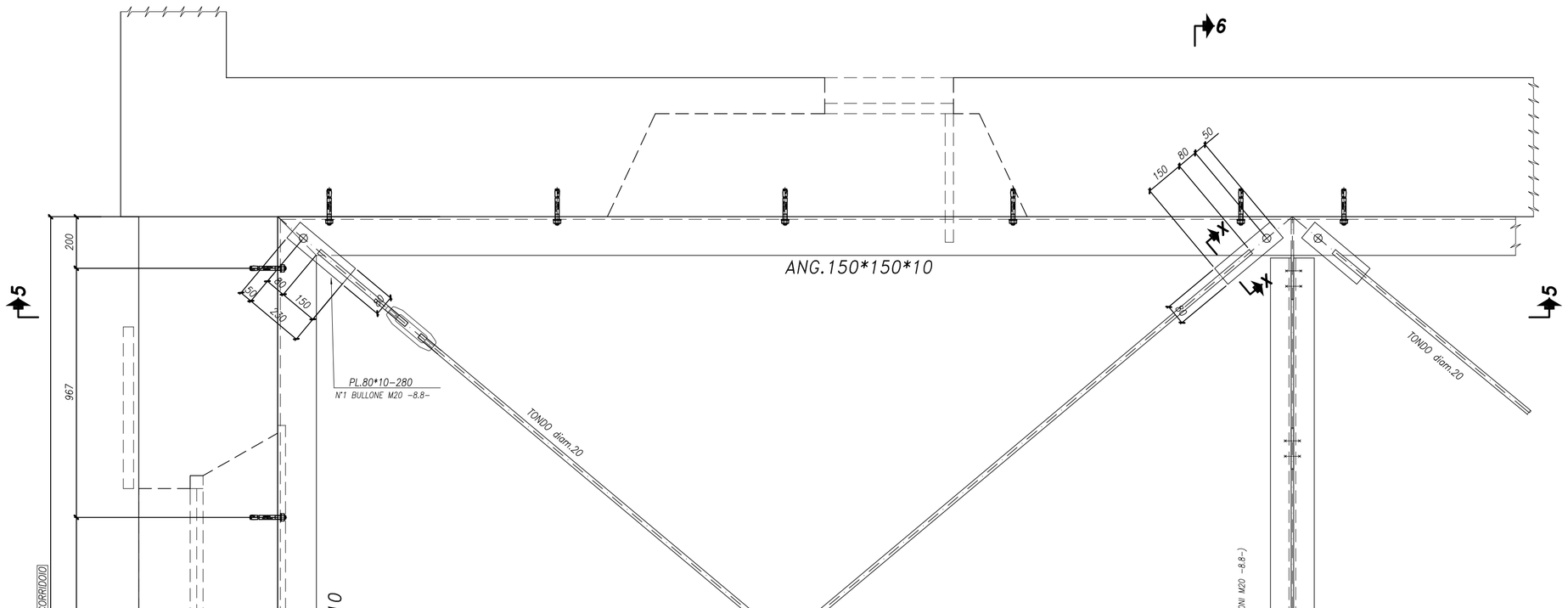

DETTAGLIO –2–

scala 1:10

PER RIFERIMENTO DETTAGLIO VEDERE TAVOLE –S08– e –S09–

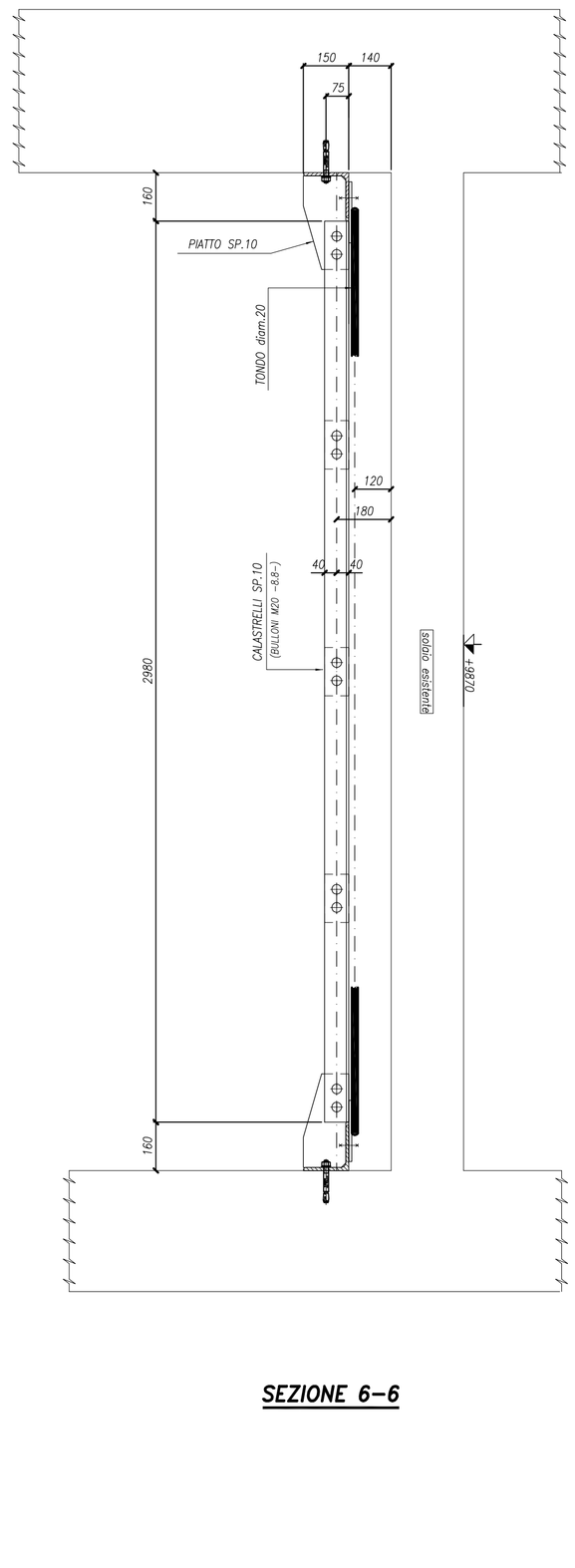

SEZIONE 6–6

NOTE TECNICHE

— MATERIALI UNI EN 10025 :1995
PROFILATI "S 275 JR"
LAMIERE "S 275 JR"

— BULLONI SECONDO UNI 3740
CLASSE –8.8– UNI 5737
GIOCO FORO BULLONE 1 mm. per d < 24mm.

— SALDATURE SECONDO D.M. 09/01/1996
LE SALDATURE D'ANGOLO NON INDICATE HANNO SP. DI GOLA
a = LO 0.8 LO SPESSORE MINIMO DA UNIRE.

NOTE GENERALI

— TUTTE LE QUOTE SONO ESPRESSE IN mm.

— LE QUOTE ALTIMETRICHE SONO ESPRESSE IN mm.

— PRIMA DI PROCEDERE ALLA FASE ESECUTIVA
E' NECESSARIO ESEGUIRE RILIEVI IN LOCO.

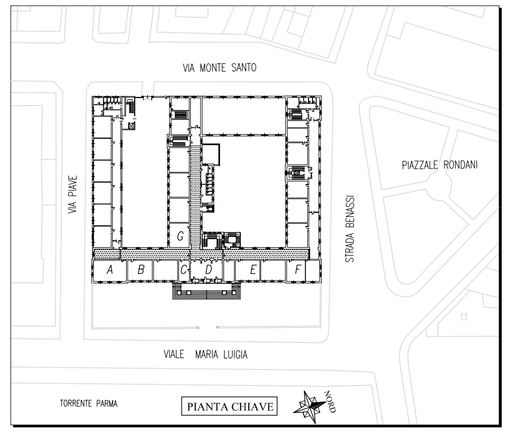

DESTINAZIONE LOCALI
(A) AULA FISICA
(B) BIBLIOTECA SUD
(C) VICE PRESIDENZA
(D) PRESID. SEGRETERIA
(E) AULE PRINCIPALI
(F) BIBLIOTECA NORD
(G) AULE SECONDARIE

PROGETTISTA DELLE STRUTTURE
DOTT. ING. ALESSANDRO DI STASI

OGGETTO
PROVINCIA DI PARMA
CONSOLIDAMENTO STATICO E SISMICO DEL
LICEO CLASSICO G.D.ROMAGNOSI

TITOLO
INTERVENTO SISMICO SU CORRIDOI

TAVOLA	DATA	NOVEMBRE 2007
S11	AGG. A	
	B	
	C	
	ARCH. N°	DIS. SPAGGIARI

DATO CHE IL PROGETTO RIGUARDA IL CONSOLIDAMENTO STATICO E SISMICO DEL LICEO CLASSICO G.D.ROMAGNOSI, TRATTA, NON LA SUA ACCESSIBILITÀ.

D:\ROMAGNOSI\S11.DWG Steel-Draw 3D 1.0

copia informatica per consultazione

copia informatica per consultazione

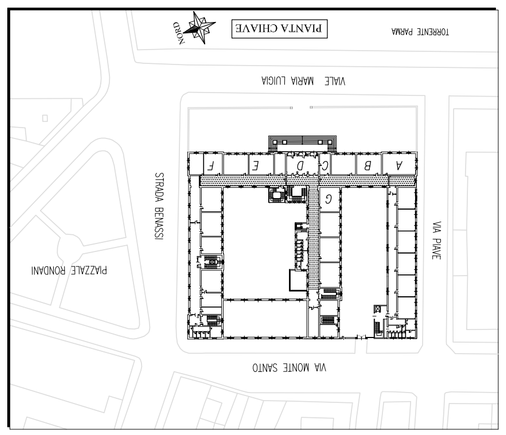

PROGETTISTA DELLE STRUTTURE

DOTT. ING. ALESSANDRO DI STASI

OGGETTO

PROVINCIA DI PARMA
CONSOLIDAMENTO STATICO E SISMICO DEL
LICEO CLASSICO G.D.ROMAGNOSI

TITOLO

RINFORZO SETTI MURARI - PIANO INTERRATO

TAVOLA

S12

DATA		NOVEMBRE 2007
AGG.	A	
	B	
	C	
NEW N°		DIS. SPAGOMAR

SPESE DI STUDIO, TIMBRI, DIRITTI, ONORARI E OGNI ALTRA SPESA INERENTE ALLA PRESENTE OPERA SONO DA ESSERE CORRISPOSTI DA CHI DI RAGIONE

D:\ROMANOSI\STILDWG SAVE-DATE 30 1.0

copia informatica per consultazione

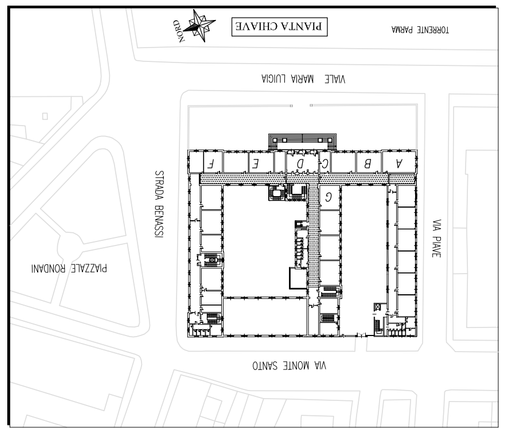

PROGETTISTA DELLE STRUTTURE

DOTT. ING. ALESSANDRO DI STASI

OGGETTO

PROVINCIA DI PARMA
CONSOLIDAMENTO STATICO E SISMICO DEL
LICEO CLASSICO G.D.ROMAGNOSI

TITOLO

RINFORZO SETTI MURARI - PIANO RIALZATO

TAVOLA

S13

DATA		NOVEMBRE 2007
AGG.	A	
	B	
	C	
NEW N°		DIS. SPAGOMAR

SCUOLA STATALE "GIANFRANCO MORI"
LICEO CLASSICO G.D. ROMAGNOSI
PIAZZALE VIA PIAVE 10 - 43100 PARMA

D:\ROMANOSI\STILDMS SAAC-DWW 30 1.0

copia informatica per consultazione

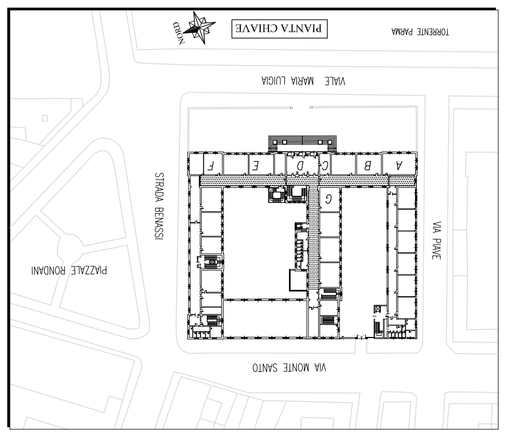

PROGETTISTA DELLE STRUTTURE

DOTT. ING. ALESSANDRO DI STASI

OGGETTO

PROVINCIA DI PARMA
CONSOLIDAMENTO STATICO E SISMICO DEL
LICEO CLASSICO G.D.ROMAGNOSI

TITOLO

RINFORZO SETTI MURARI - PIANO SECONDO

TAVOLA

S14

DATA		NOVEMBRE 2007
AGG.	A	
	B	
	C	
DIS.		SPAGONARI
MOD. N°		

ISTituto "Romagnosi" - Parma
Sede di V.le Vittorio Veneto 24/26
Opere Edili di Nuova Costruzione

D:\ROMANOSI\STI.DWG SAVE-DWG 30 1.0

copia informatica per consultazione

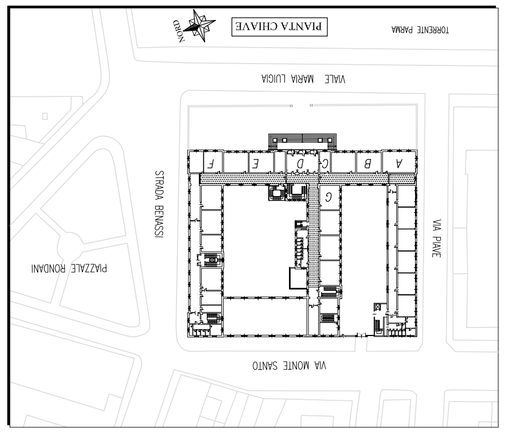

OGGETTO

PROVINCIA DI PARMA
CONSOLIDAMENTO STATICO E SISMICO DEL
LICEO CLASSICO G.D.ROMAGNOSI

PROGETTISTA DELLE STRUTTURE

DOTT. ING. ALESSANDRO DI STASI

TITOLO

RINFORZO SETTI MURARI - PIANO SOTTOTETTO

TAVOLA

S15

DATA	NOVEMBRE 2007
AGG.	A
	B
	C
NEW N°	DIS. SPAGOMAR

SCALA DI STAMPA 1:100
SCALA DI PLOTTAGGIO 1:100
SCALA DI DISEGNO 1:100
SCALA DI ESECUZIONE

D:\ROMANOSI\STUDIO S15-CAD 30 1.0

copia informatica per consultazione

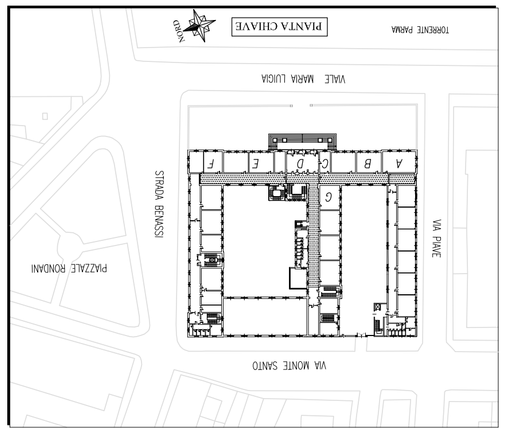

PROGETTISTA DELLE STRUTTURE

DOTT. ING. ALESSANDRO DI STASI

OGGETTO

PROVINCIA DI PARMA
CONSOLIDAMENTO STATICO E SISMICO DEL
LICEO CLASSICO G.D.ROMAGNOSI

TITOLO

CERCHIATURA METALLICA - PIANO RIALZATO

TAVOLA

S16

DATA		NOVEMBRE 2007
AGG.	A	
	B	
	C	
NEW N°		DIS. SPAGOMAR

SCUOLA STATALE "GIANFRANCO MORI"
LICEO CLASSICO G.D. ROMAGNOSI
PIAZZA SAN ALBERTO ANGELA 1 PARMA

D:\ROMANOSI\STILEMS SAAC-CAD# 30 1.0

copia informatica per consultazione

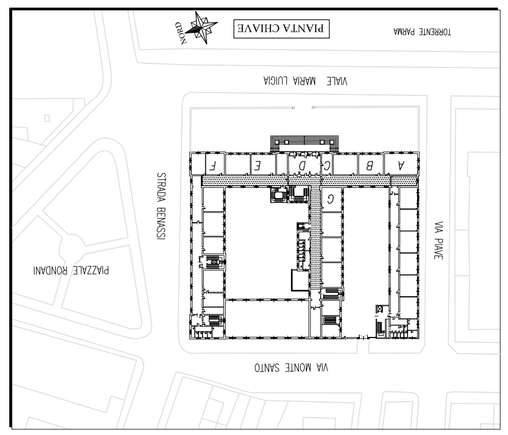

OGGETTO

PROVINCIA DI PARMA
CONSOLIDAMENTO STATICO E SISMICO DEL
LICEO CLASSICO G.D.ROMAGNOSI

PROGETTISTA DELLE STRUTTURE

DOTT. ING. ALESSANDRO DI STASI

TITOLO

CONSOLIDAMENTO SOLAIO SOPRA AULA MAGNA

DATA	NOVEMBRE 2007	TAVOLA
AGG.	A	S17
	B	
	C	
NEW N°	DIS. SPAGOMAR	

SCALA 1:100 - STATO: "NUOVO"-VARIO - TIPO
DI CUI E' NOTA LA DATA DI INTERVENTO NON
SIGNIFICATIVA AI FINI DELLA VERIFICA

D:\ROMANOS\STILDWG SAVE-DWG 30 1.0

copia informatica per consultazione

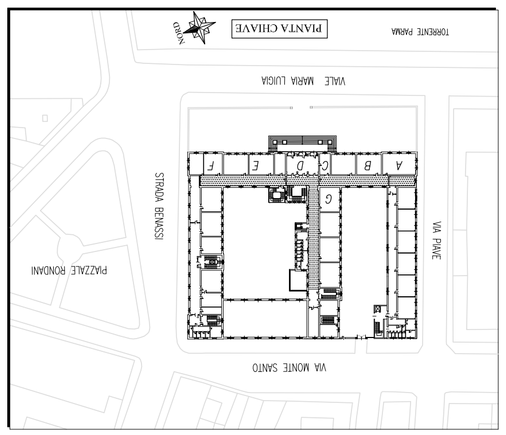

PROGETTISTA DELLE STRUTTURE

DOTT. ING. ALESSANDRO DI STASI

OGGETTO

PROVINCIA DI PARMA
CONSOLIDAMENTO STATICO E SISMICO DEL
LICEO CLASSICO G.D.ROMAGNOSI

TITOLO

COPERTURA ZONA AULA MAGNA E PARTICOLARI

TAVOLA

S18

DATA	
NOVEMBRE 2007	
AGG.	A
	B
	C
DIS. SPAGOMAR	
MOD. N°	

SCUOLE DI 2° GRADO - TIPOLOGIA GENERALE
DI CUI A D.M. 26 AGOSTO 1992
SICUREZZA ANTINCENDIO
DIRITTI RISERVATI AI SENSI DEL VIGENTE CODICE DEL DIRITTO D'AUTORE

D:\ROMANOSI\STLDWG SAVE-DWG 30 1.0

PROVINCIA
DI PARMA

UFFICIO EDILIZIA SCOLASTICA

PARERE di REGOLARITA' TECNICA

Sulla proposta n. **239** /**2022** ad oggetto:

" SERVIZIO EDILIZIA SCOLASTICA: LAVORI DI "MIGLIORAMENTO SISMICO/MESSA IN SICUREZZA LICEO ROMAGNOSI": APPROVAZIONE PROGETTO DI FATTIBILITA' TECNICO ECONOMICA "

Viste le motivazioni espresse nel testo della proposta di atto in oggetto, ai sensi dell'art. 49, 1° comma del Decreto legislativo n. 267 del 18 agosto 2000, si esprime parere FAVOREVOLE in ordine alla regolarita' tecnica.

Note:

Parma , 27/01/2022

Sottoscritto dal Responsabile
(MONTEVERDI GIANPAOLO)
con firma digitale

copia informatica per consultazione

PROVINCIA
DI PARMA

SERVIZIO FINANZIARIO - GESTIONE DEL PERSONALE - PARTECIPATE - SISTEMI INFORMATIVI - PARI OPPORTUNITA'

PARERE di REGOLARITA' CONTABILE

Sulla proposta n. **239** / **2022** ad oggetto:

" SERVIZIO EDILIZIA SCOLASTICA: LAVORI DI "MIGLIORAMENTO SISMICO/MESSA IN SICUREZZA LICEO ROMAGNOSI": APPROVAZIONE PROGETTO DI FATTIBILITA' TECNICO ECONOMICA "

verificata l'esistenza del parere di regolarità tecnica rilasciato dal soggetto competente inerente la legittimità e la regolarità amministrativa del provvedimento

verificata la legittimità dell'eventuale spesa derivante dal presente provvedimento nei termini della corretta imputazione al bilancio dell'ente, della regolare copertura finanziaria e del rispetto degli equilibri di bilancio

valutati gli eventuali riflessi sulla situazione economico-finanziaria o sul patrimonio dell'ente

ai sensi dell'art. 49, 1 comma del Decreto legislativo n. 267 del 18 agosto 2000, si esprime parere FAVOREVOLE in ordine alla regolarita' contabile.

Note:

Parma , 27/01/2022

Sottoscritto dal Responsabile
(MENOZZI IURI)
con firma digitale

copia informatica per consultazione